Schwebebalkenbett Exklusiv

TPT GmbH

Wildeiche

Balkenquerschnitt: 120x150mm
Fußteilquerschnitt: 100x40mm

- Seite 1 - Stückliste

Benötigt werden:

2 Personen

Hammer

Ratsche mit Nuß

Schraubendreher

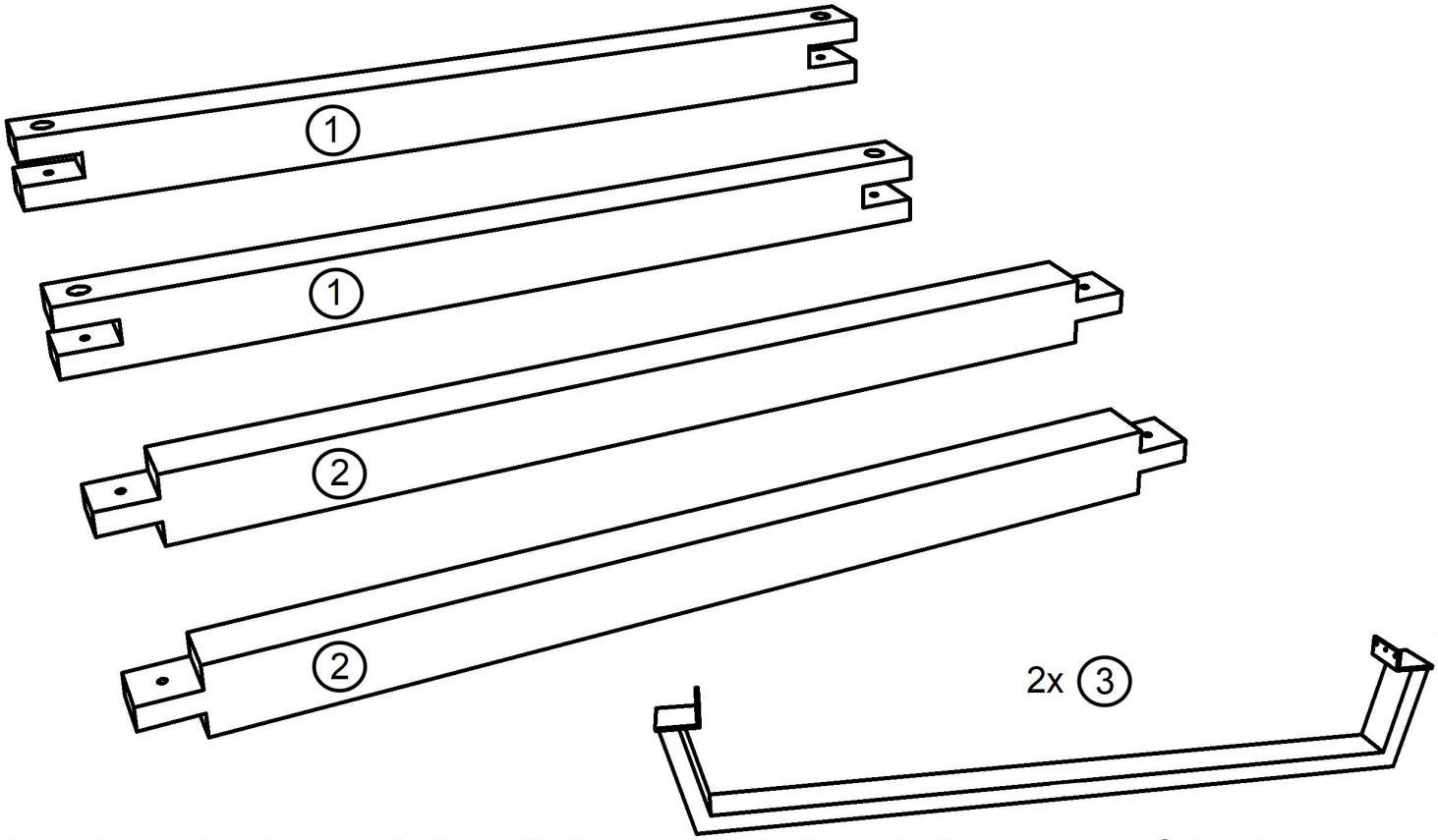

Verbindungsschraube inkl. Zubehör

a

4 Stück

Lattenrosthalterung

b

6 Stück

Lattenrostauflage

c

6 Stück

Schraube

d

(4x16mm)

36 Stück

* Folgende Beschläge ab Breite 160cm für die Lattenrostauflage - Mittelsteg:

4

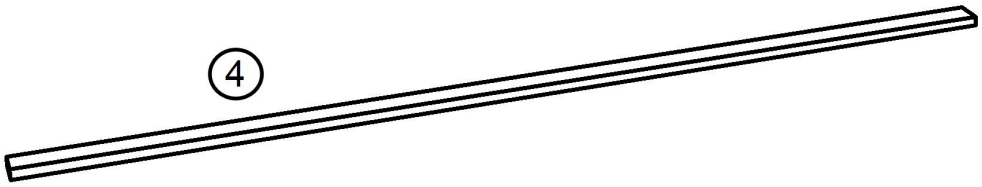

4a

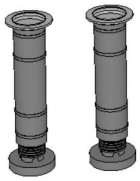

Halterung Rahmen

e

2 Stück

Halterung Steg

f

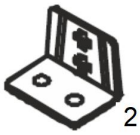
2 Stück

Schraube

g

(4x16mm)

12 Stück

Schraube

4b

(4x16mm)

8 Stück

Schwebebalkenbett Exklusiv

Wildeiche

- Seite 2 - Zusammenbau Bettrahmen

Länge: 200cm
Bettrahmenhöhe: 40cm
Breite: 140cm = e-balke-3-1.14
160cm = e-balke-3-1.16
180cm = e-balke-3-1.18
200cm = e-balke-3-1.20

TPT GmbH

Benötigte Montagezeit ca. 45min

Verbindungsschrauben (a) werden von unten mit Mutter gekontert

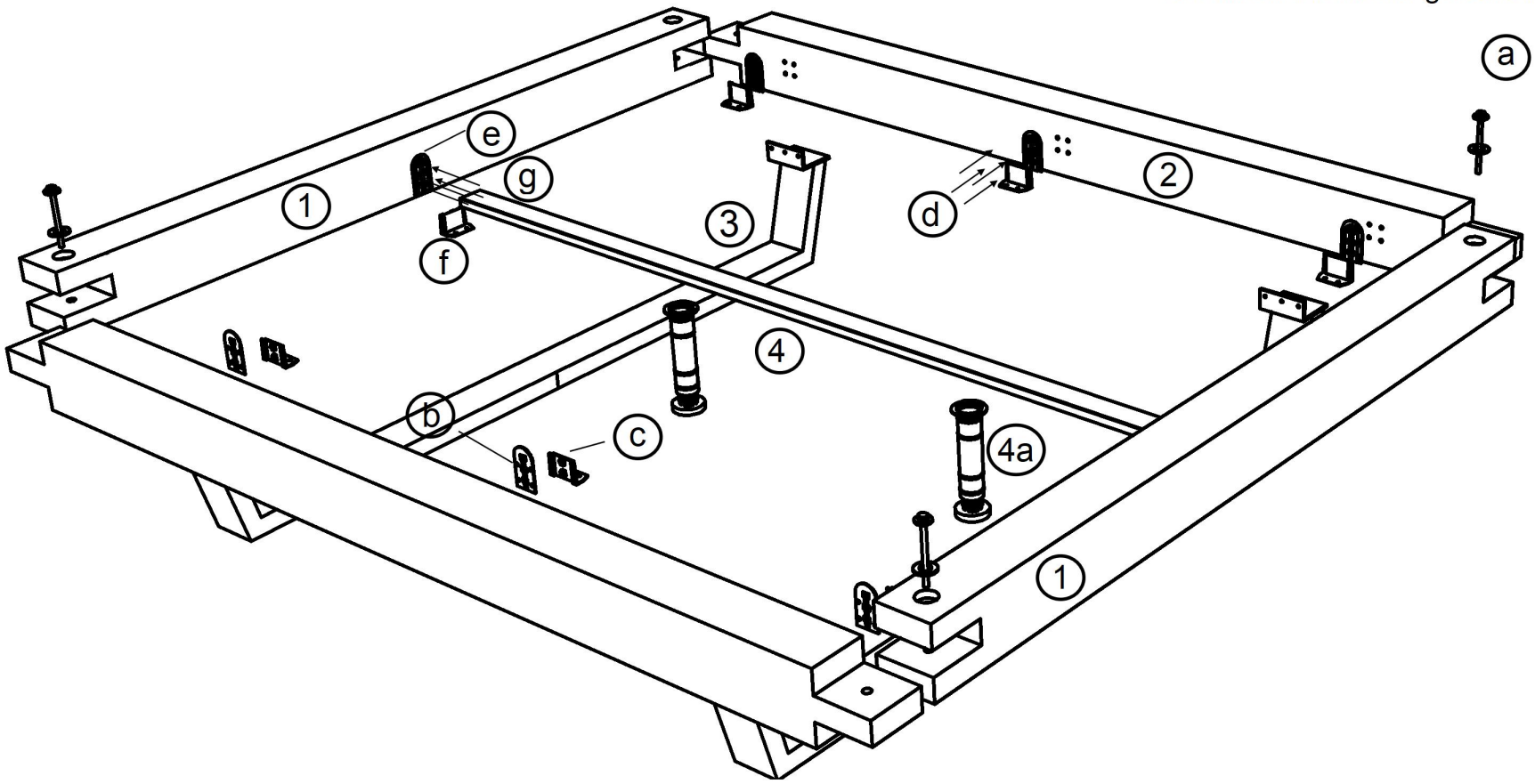

Allgemeine Hinweise:
- Bitte benutzen Sie die vorgebohrten Löcher
- Ziehen Sie die Schrauben des Bettes in regelmäßigen Abständen nach
- Wischen Sie das Holz hin und wieder nebelfeucht ab
- Dies ist eine Skizze und keine originalgetreue Zeichnung

Schwebebalkenbett Exklusiv

Wildeiche

- Seite 3 - Kopfteilausführung 5 oder 6

Länge: 200cm
Bettrahmenhöhe: 40cm
Breite: 140cm = e-balke-3-1.14
160cm = e-balke-3-1.16
180cm = e-balke-3-1.18
200cm = e-balke-3-1.20

TPT GmbH

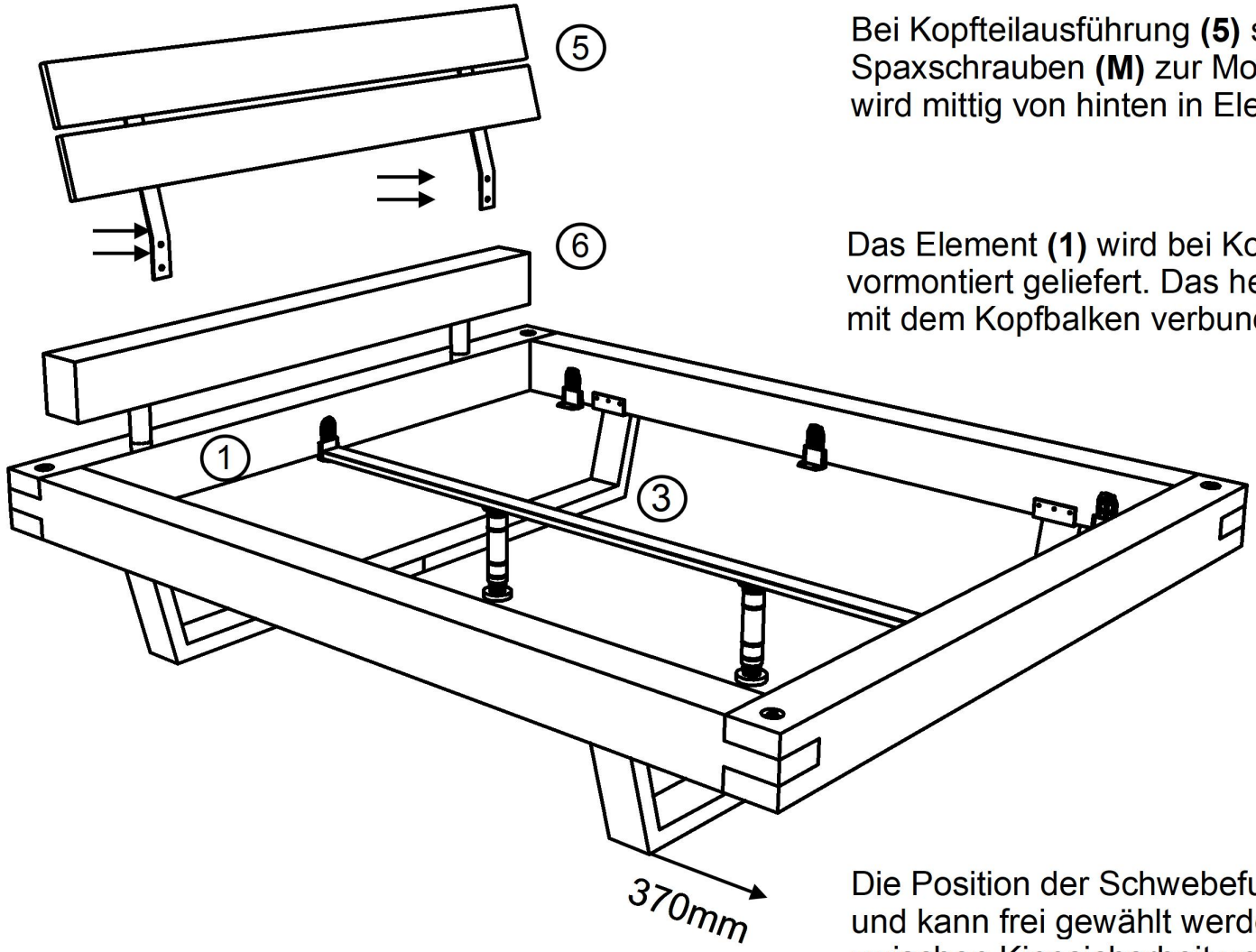

Bei Kopfteilausführung **(5)** sind vier zusätzliche Spaxschrauben **(M)** zur Montage beigelegt. Diese wird mittig von hinten in Element **(1)** geschraubt.

Das Element **(1)** wird bei Kopfteilausführung **(6)** bereits vormontiert geliefert. Das heißt, Kopfteil **(6)** ist bereits mit dem Kopfbalken verbunden.

Die Position der Schwebefussteile **(3)** ist nicht vorgegeben und kann frei gewählt werden. Aufgrund dem Zusammenspiel zwischen Kippsicherheit und Optik empfehlen wir ein Abstand von 370mm zu den Bettaußenkanten

Schwebebalkenbett Exklusiv

Wildeiche

- Seite 4 - Einlegtiefe 110mm / 145mm

Länge: 200cm
Bettrahmenhöhe: 40cm
Breite: 140cm = e-balke-3-1.14
160cm = e-balke-3-1.16
180cm = e-balke-3-1.18
200cm = e-balke-3-1.20

TPT GmbH

110mm Einlegetiefe: Bei Anschraubung des Mittelholms AUF dem Winkel.

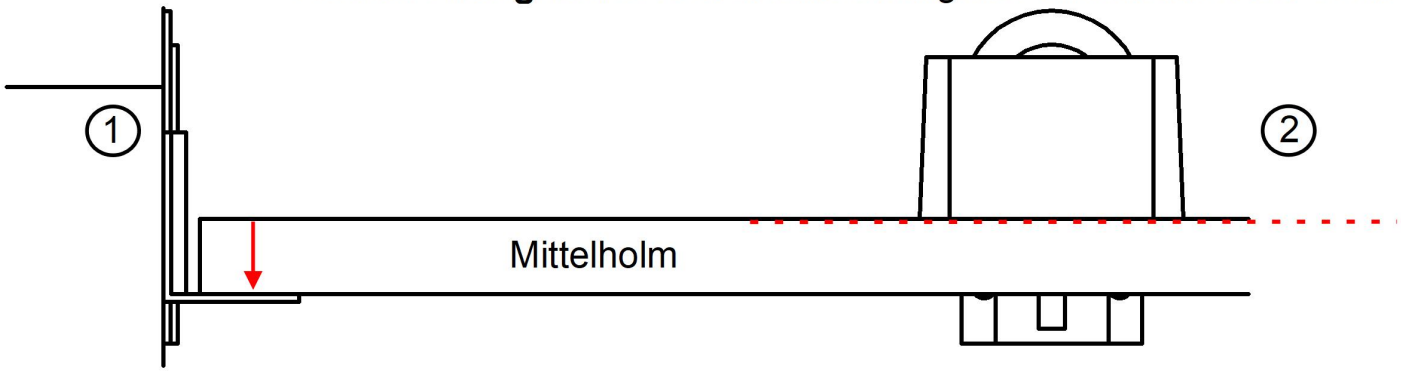

145mm Einlegetiefe: Bei Anschraubung des Mittelholms UNTER dem Winkel.

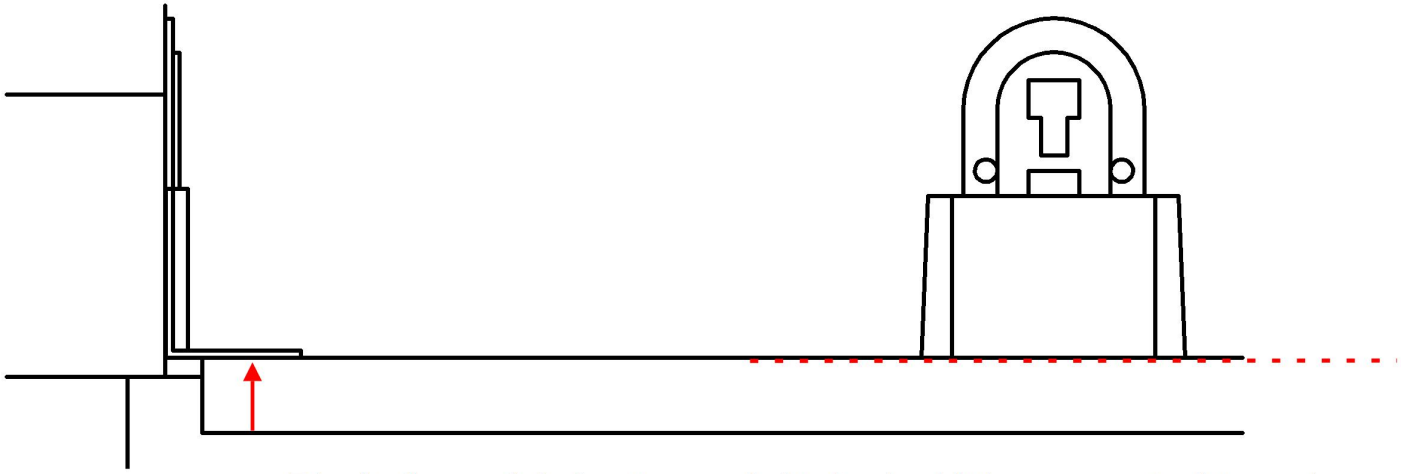

Die Auflagewinkel müssen dafür in der Höhe umgesteckt werden.
Die Grundplatten bleiben bei beiden Einlegetiefen unverändert (Vorgebohrte Löcher).
Die seitlichen Auflagewinkel und der Mittelholm müssen auf der selben Höhe liegen.
Die höhenverstellbaren Füße des Mittelholms (4a) werden nur entsprechend angedreht