2

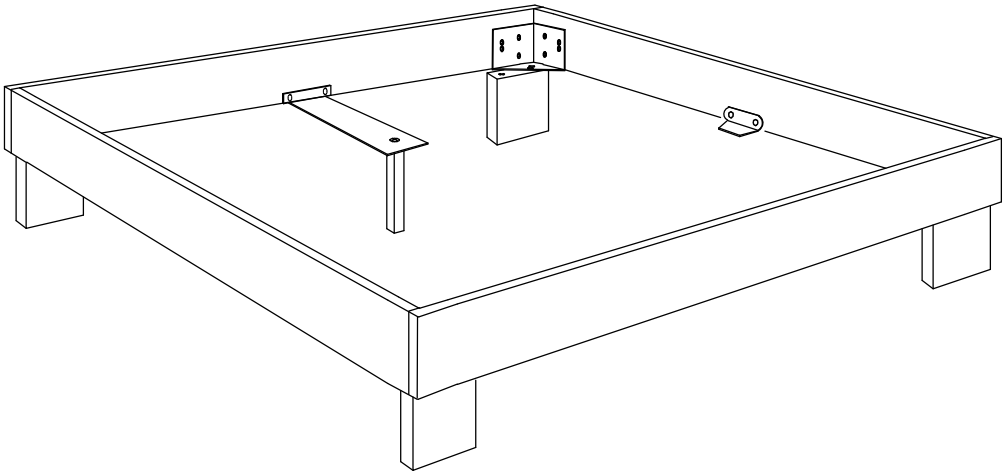

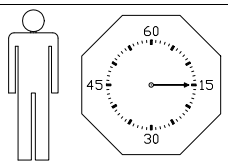

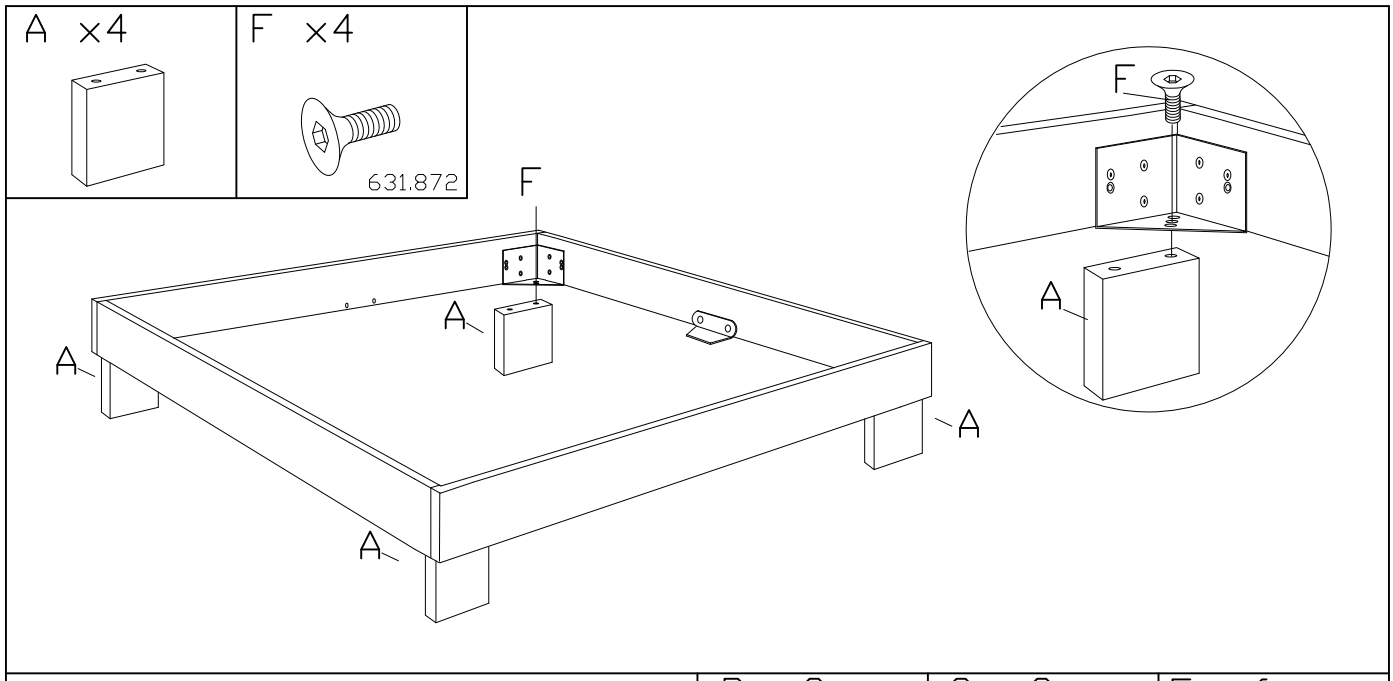

zusätzlich bei Breiten ab 160cm additional for widths from 160cm à partir des dimensions 160cm a partire della misura 160cm	P x2	Q x2	F x6
	790.023	747.007	631.872

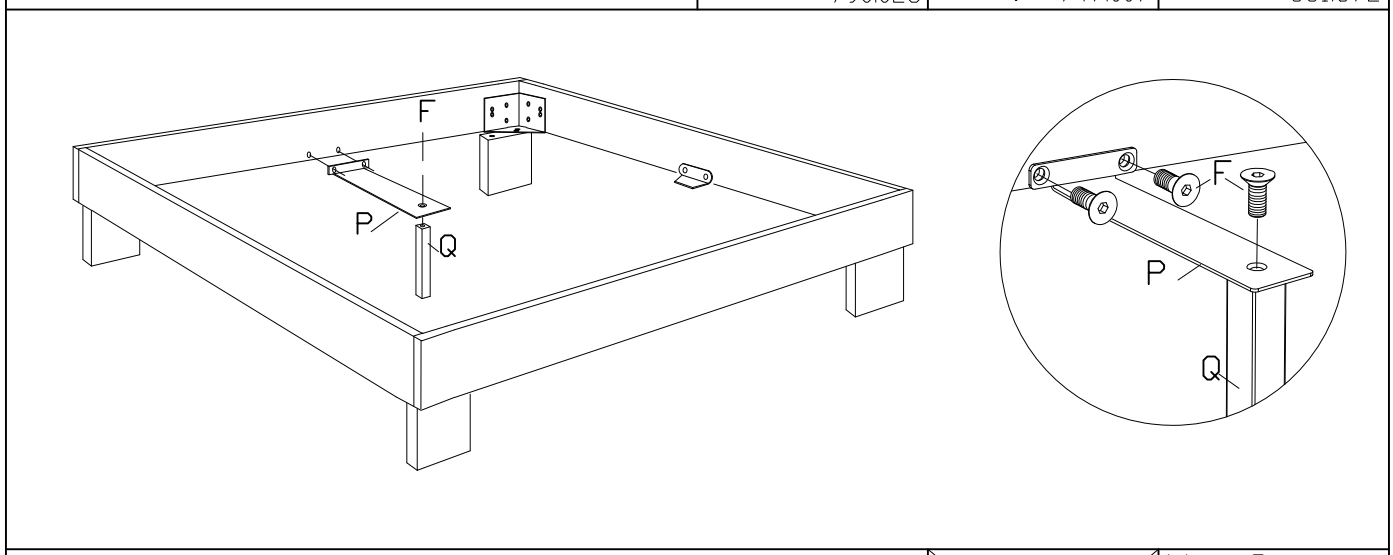

zusätzlich bei Fusshöhe 10cm additional for feed height 10cm en plus pour la hauteur de pieds 10cm supporti addizionali per piedi di 10cm	~~Q x2~~	N x2
	~~747.007~~	790.122

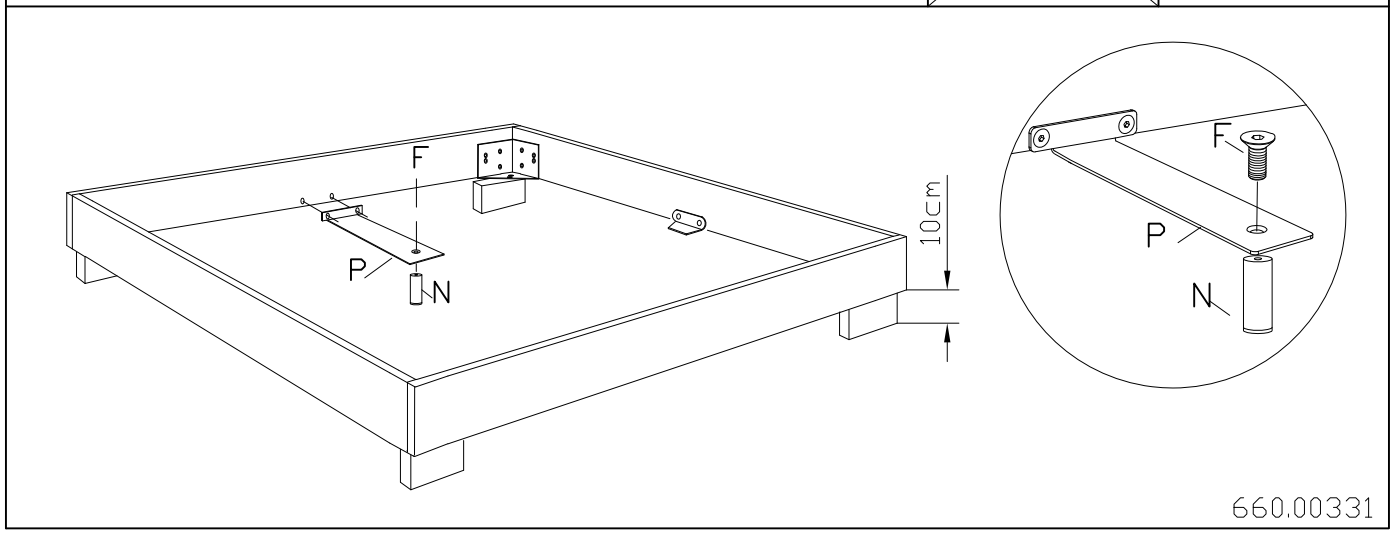

660.00331