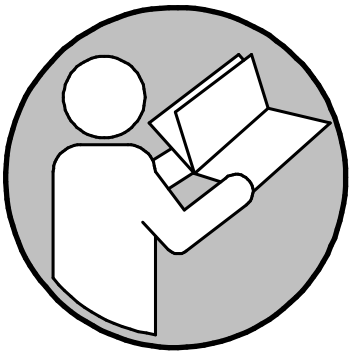

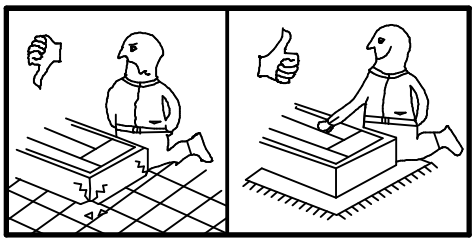

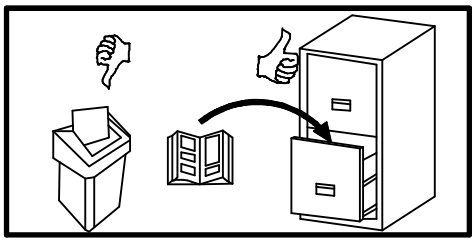

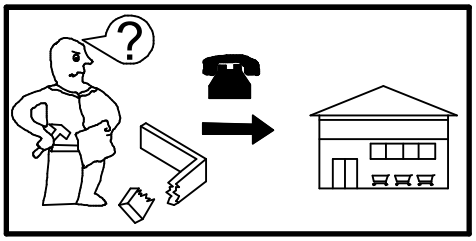

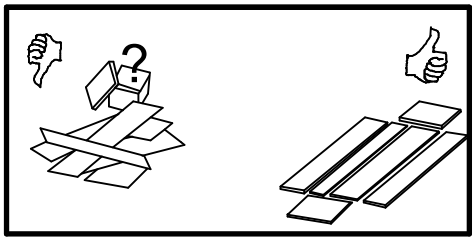

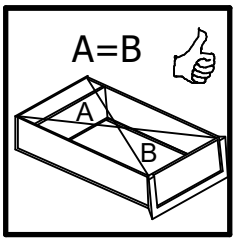
A=B
A
B

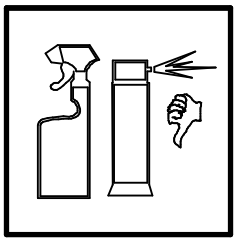

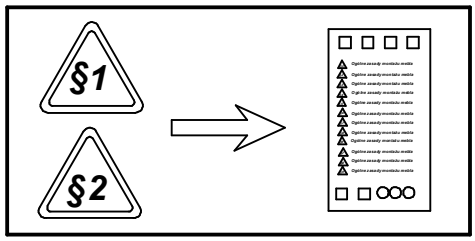
§1
§2

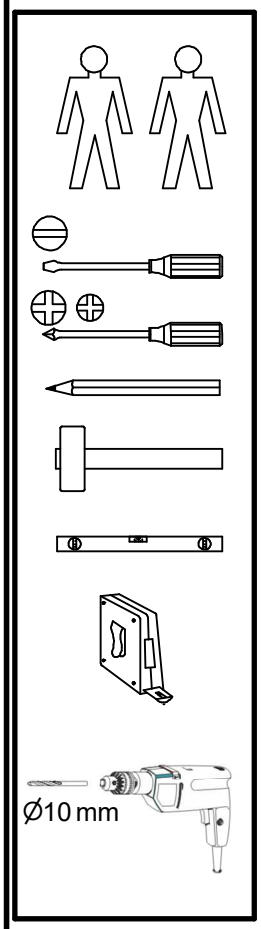
Ø10 mm

90min

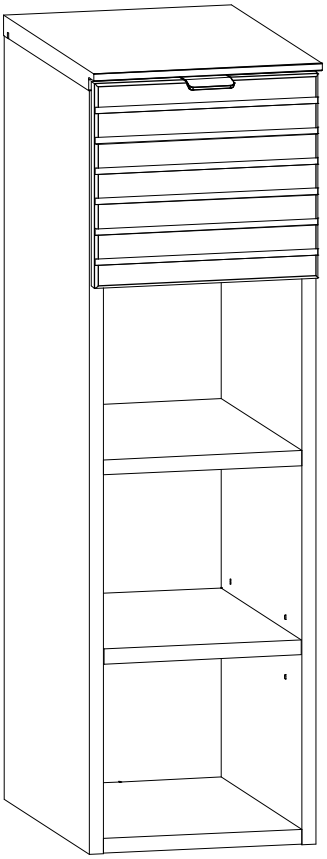

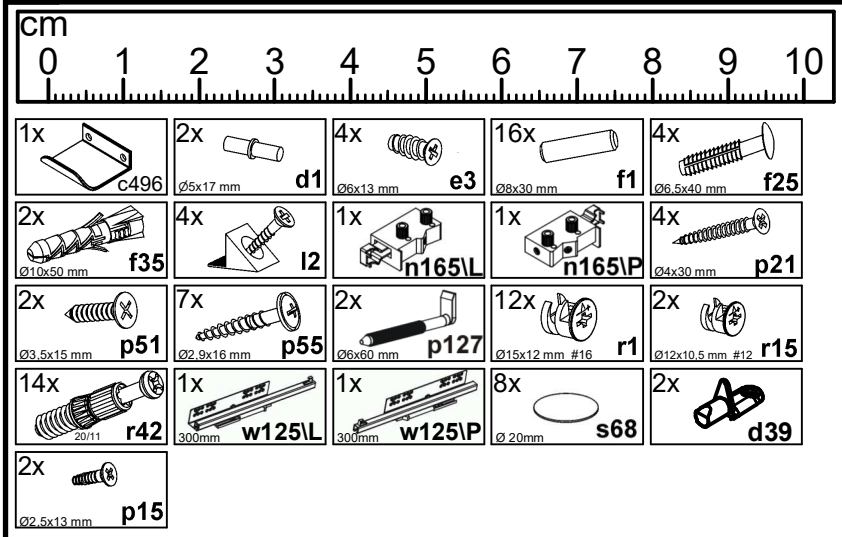

A	B1	B2	C1	C2	C3	C4	D
1	M278-0005	-	245	220	18	1	1/1
2	M278-1005	-	821	348	16	1	1/1
3	M278-1006	-	821	348	16	1	1/1
4	M278-2003	-	250	370	22	1	1/1
5	M278-3007	-	217	348	16	1	1/1
6	M278-3008	-	217	328	16	1	1/1
7	M278-3009	-	216	328	16	1	1/1
8	M278-9001	-	814	227	2,5	1	1/1
9	WSP-9626	-	188	308	2,5	1	1/1
10	WSQ3-5003	-	300	140	12	1	1/1
11	WSQ3-5004	-	300	140	12	1	1/1
12	ZQ6-5447	-	177	127	15	1	1/1

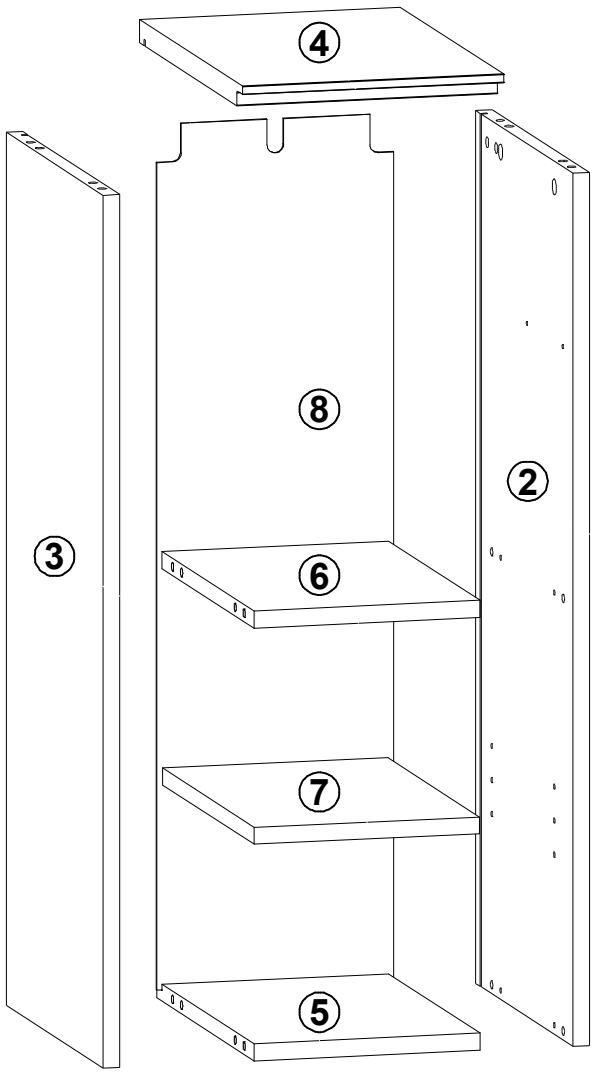

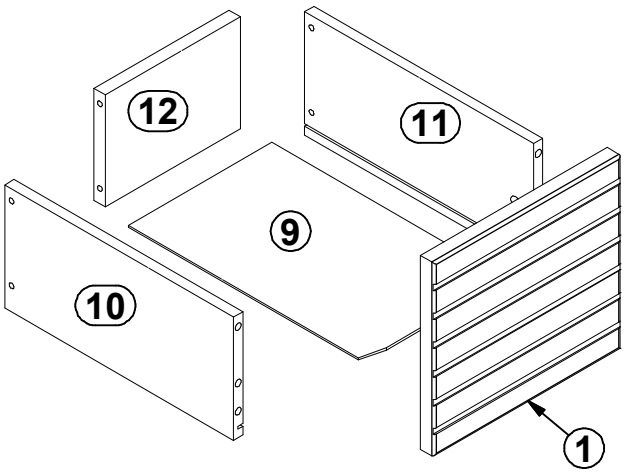

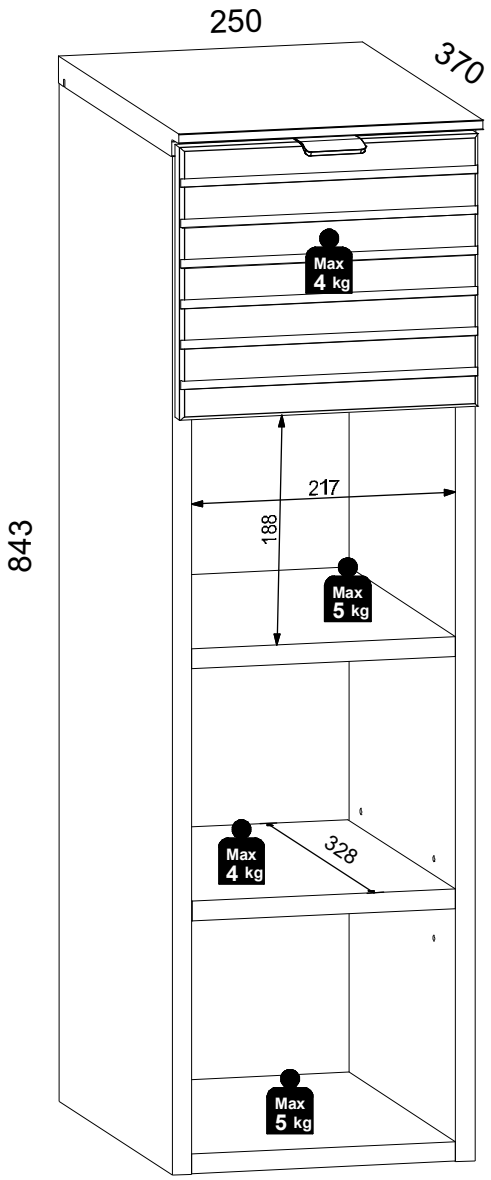
250
370
843
Max
4 kg
217
188
Max
5 kg
Max
4 kg
328
Max
5 kg

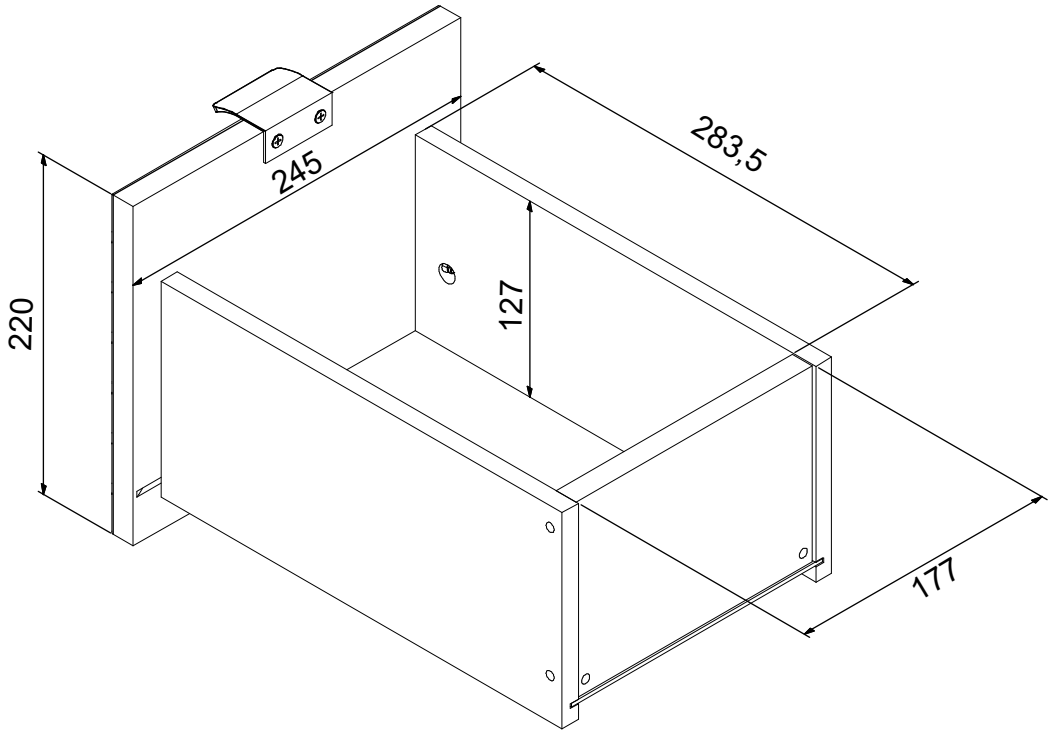
245
283,5
220
127
177

2x Ø6x13 mm e3
1x 300mm w125\P
2x Ø8x30 mm f1
2x Ø15x12 mm #16 r1
4x 20/11 r42
1x d39
1x Ø5x17 mm d1
1x n165\P
2x Ø4x30 mm p21

1

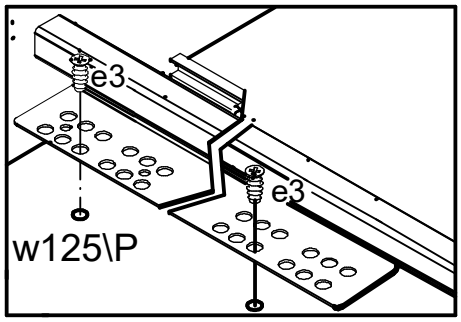

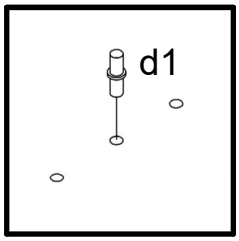

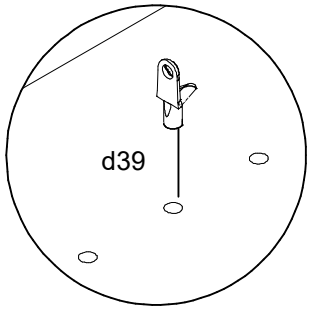

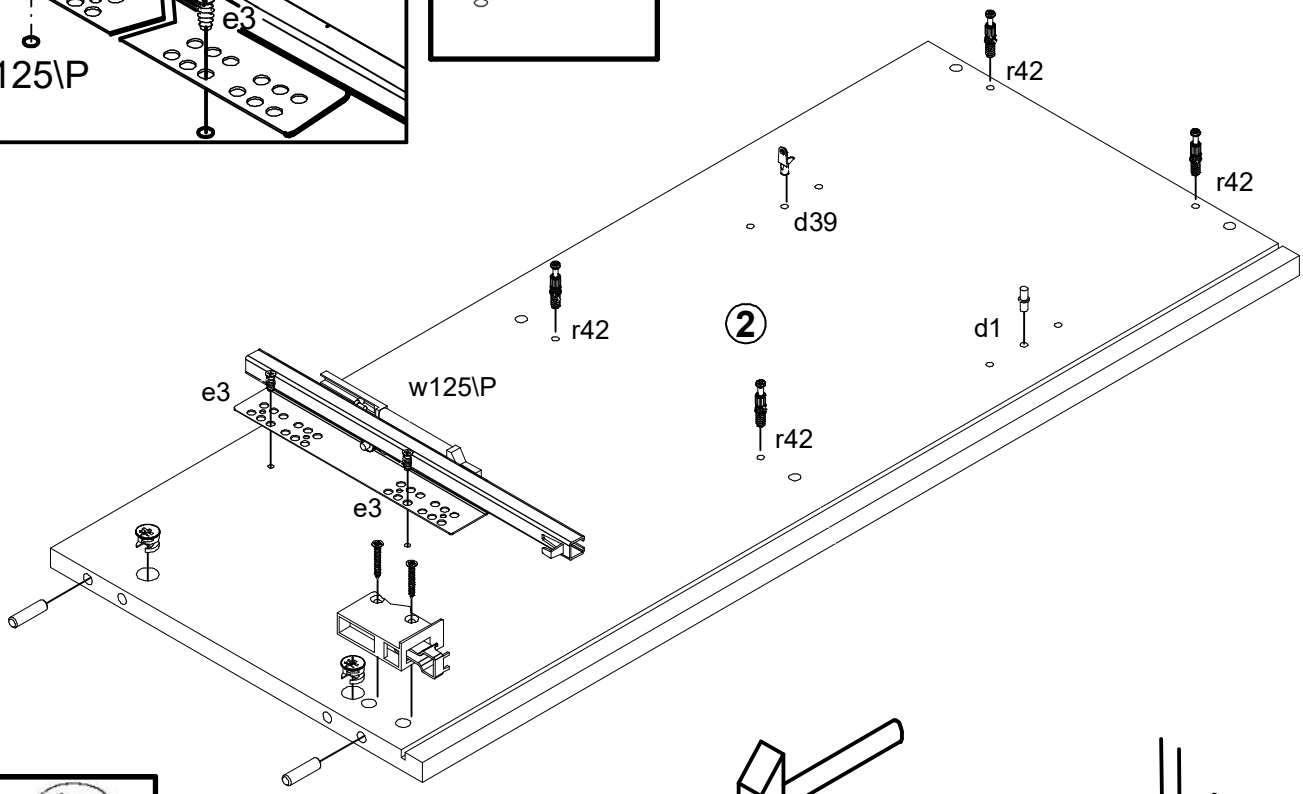

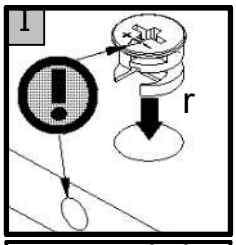

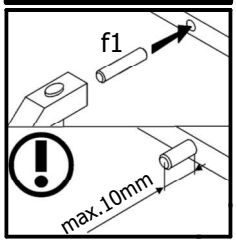

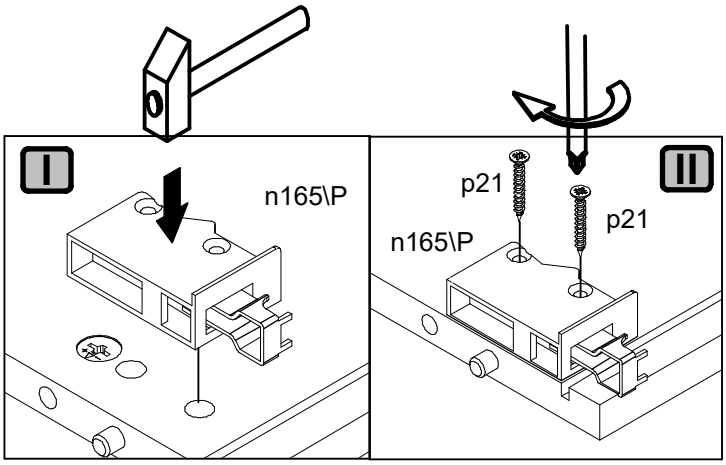

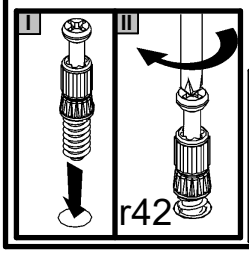

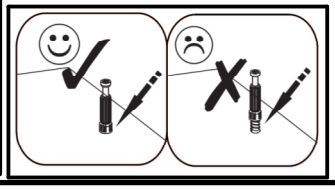

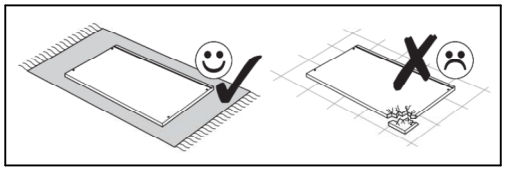

2x Ø6x13 mm e3
1x 300mm w125\L
2x Ø8x30 mm f1
2x Ø15x12 mm #16 r1
4x 20/11 r42
1x Ø5x17 mm d1
1x n165\L
2x Ø4x30 mm p21
1x d39

2

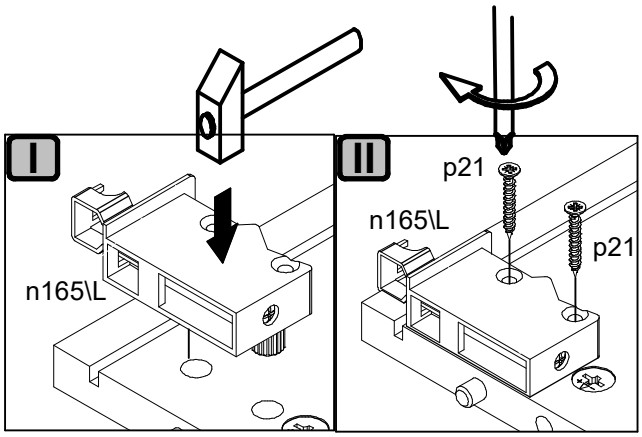

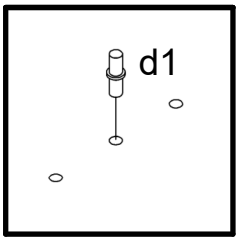

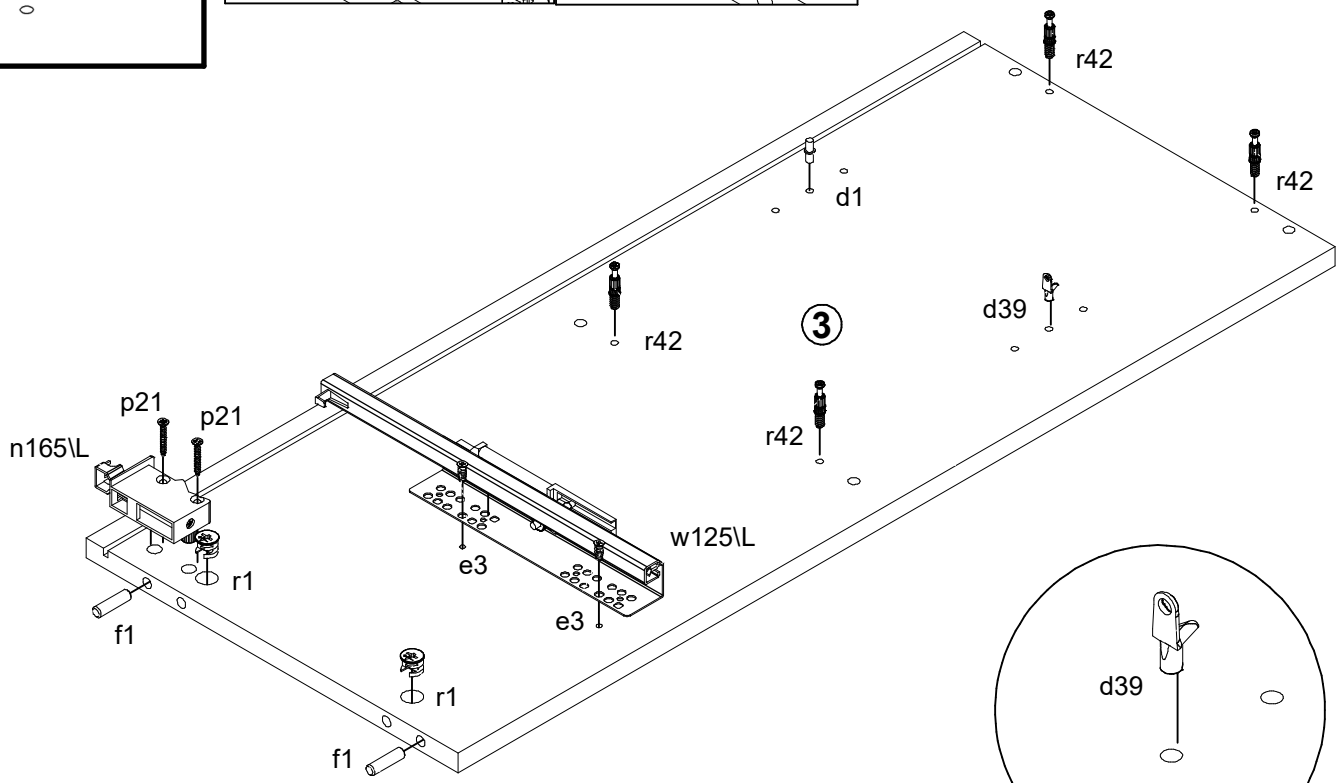

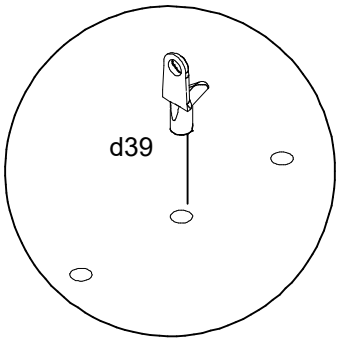

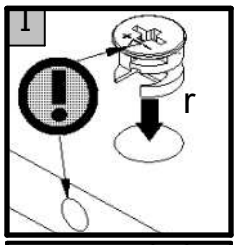

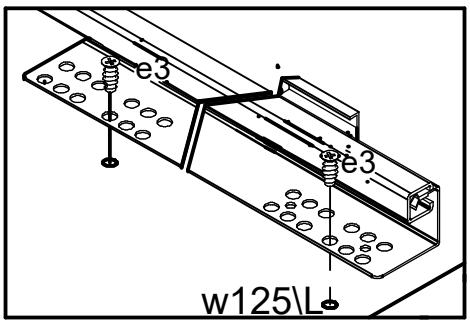

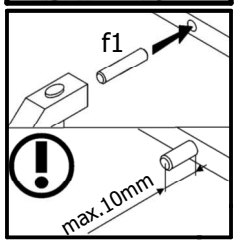

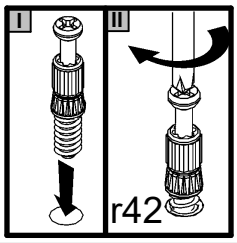

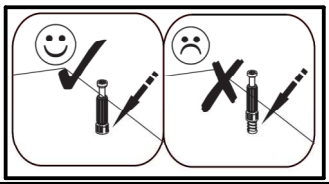

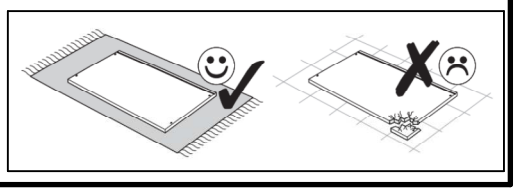

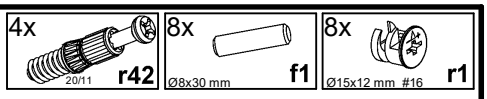
4x
20/11
r42
8x
Ø8x30 mm
f1
8x
Ø15x12 mm #16
r1

3

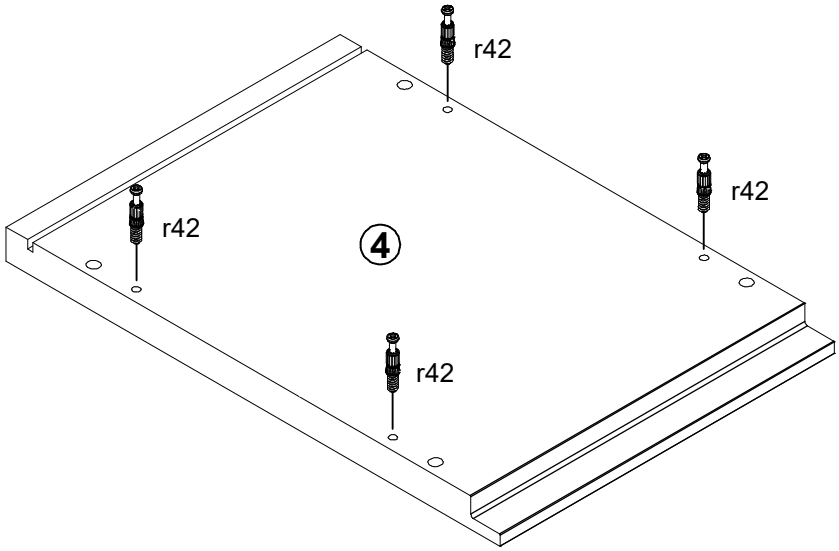
r42
r42
r42
r42
4

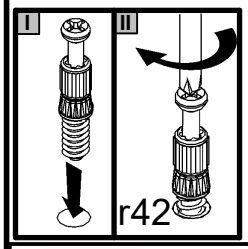
I
II
r42

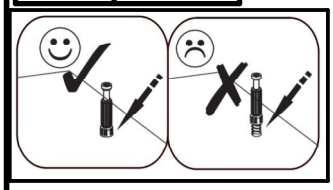

4

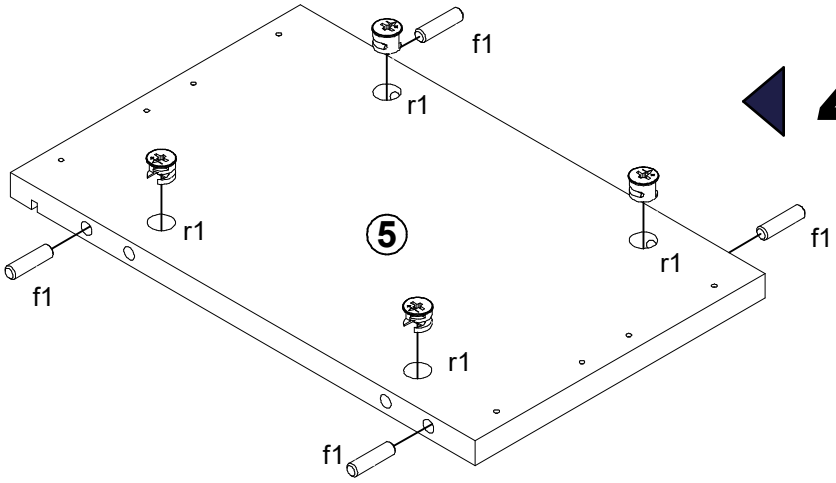
f1
r1
r1
5
f1
r1
f1
r1
f1

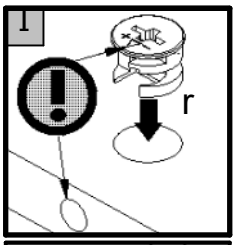
I
r

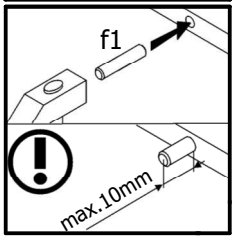
f1
max.10mm

5

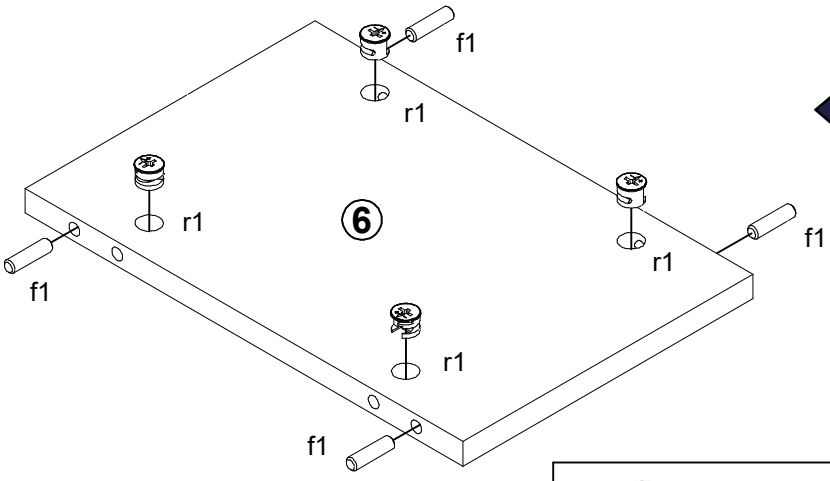
f1
r1
r1
6
f1
r1
f1
r1
f1

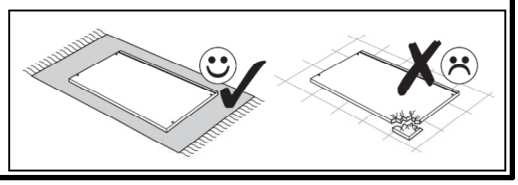

6

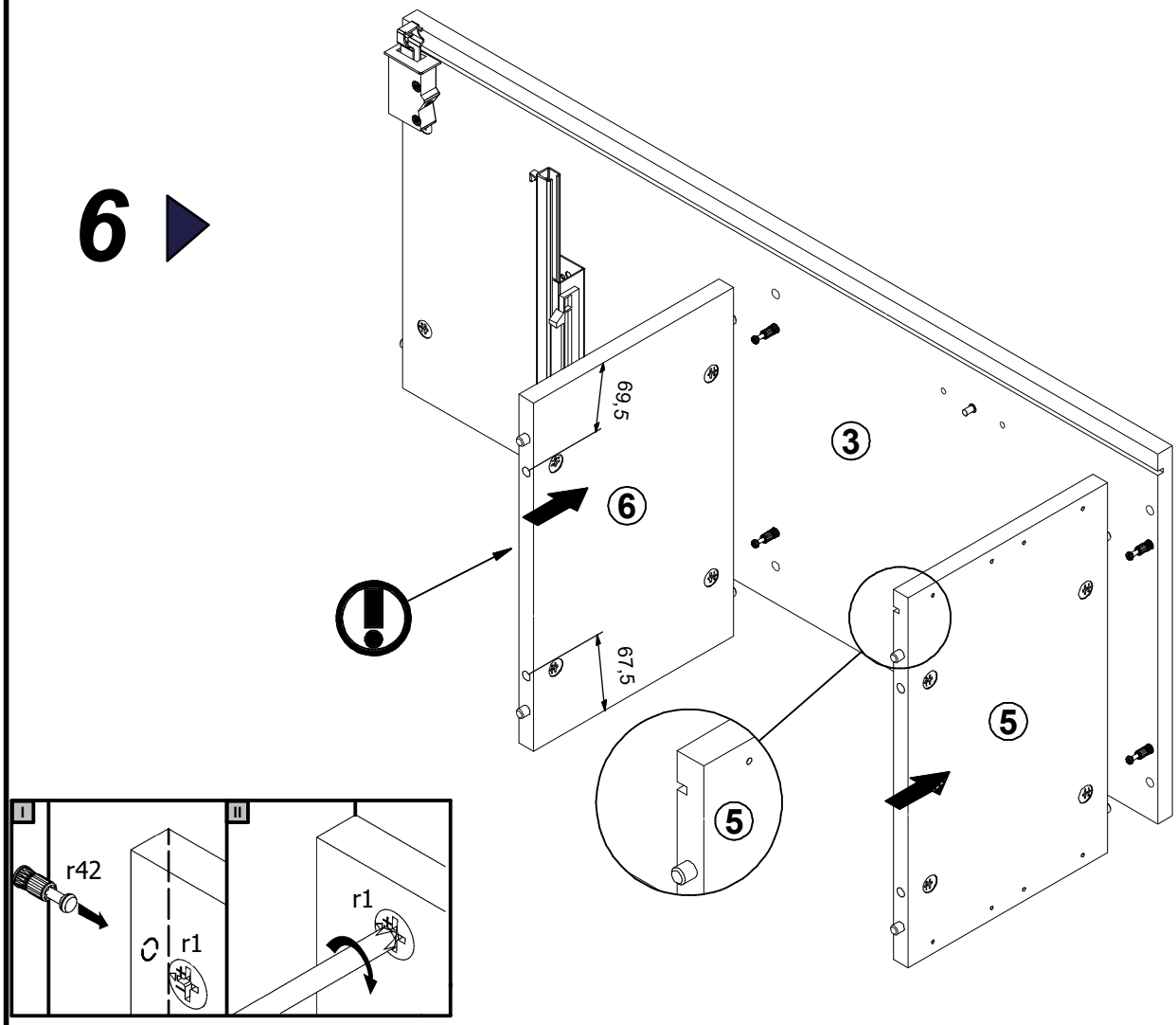

7

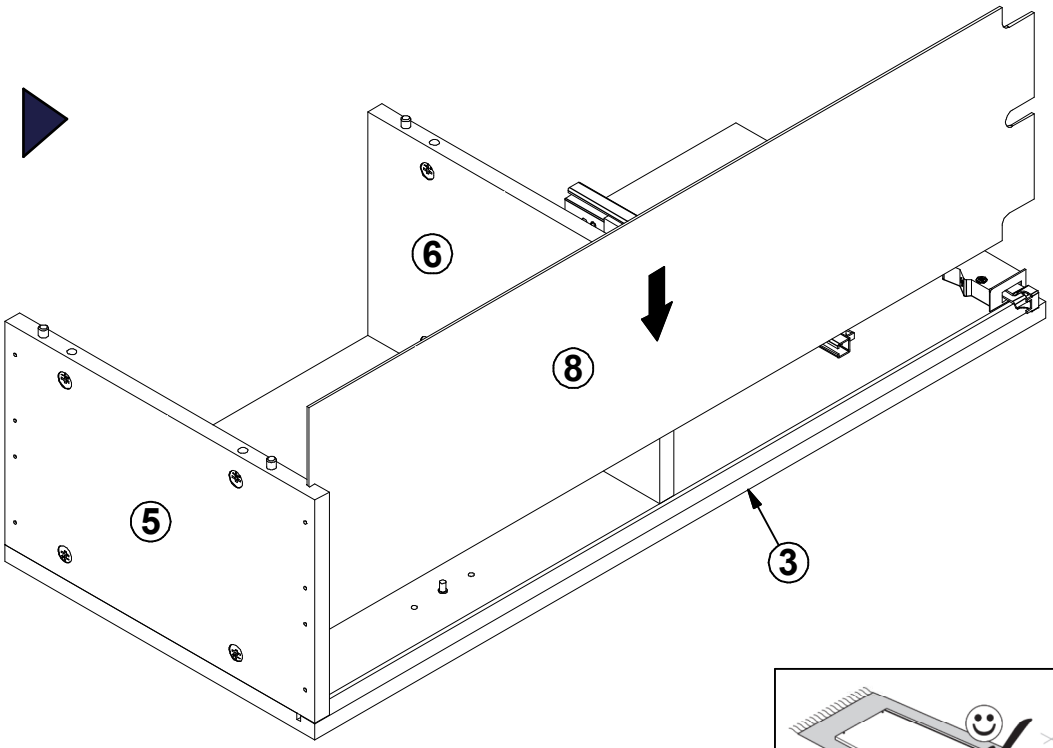

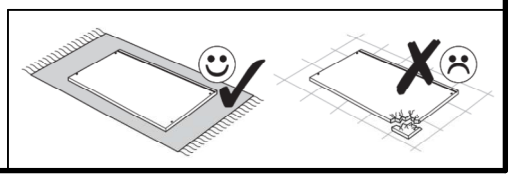

8

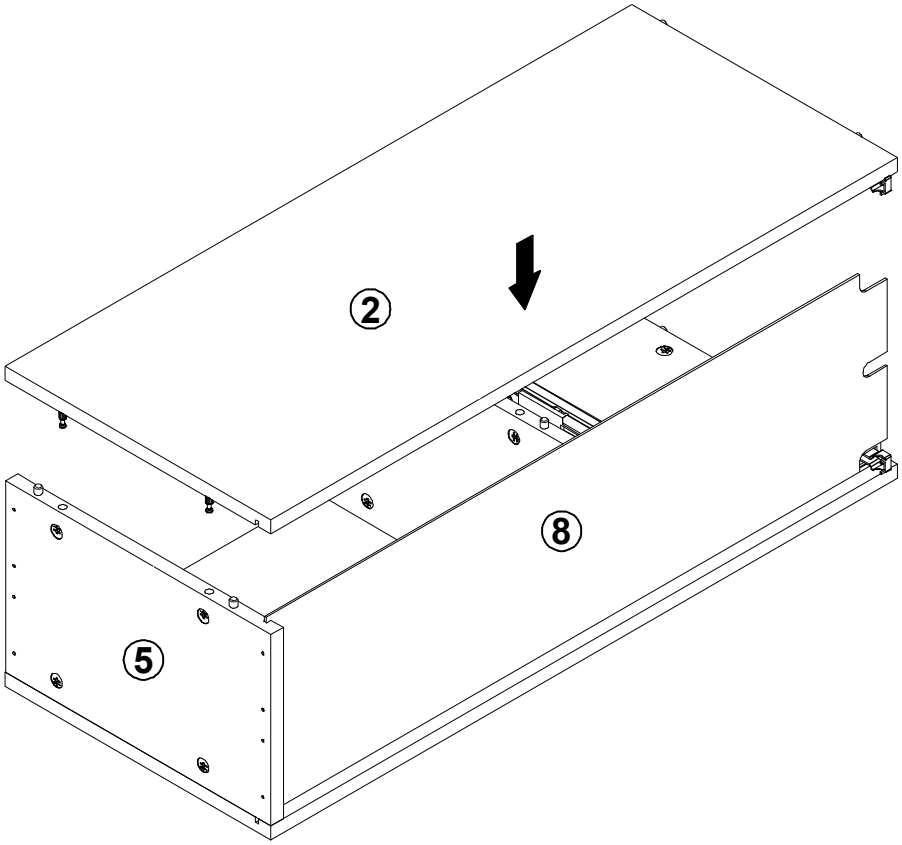

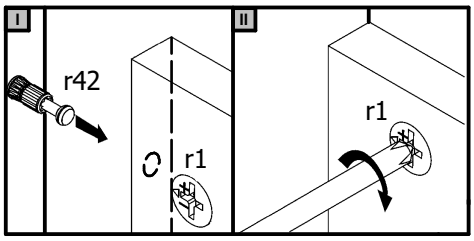

9

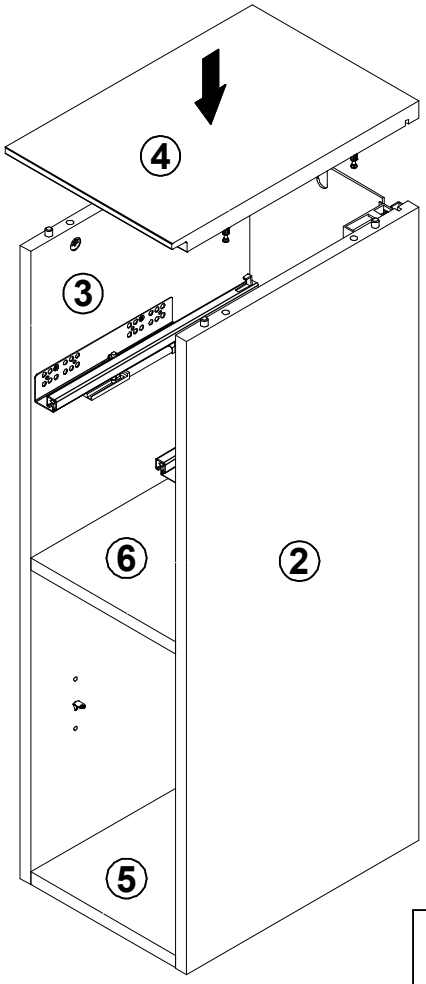

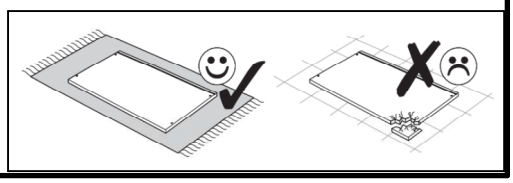

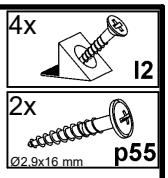
4x
I2
2x
Ø2,9x16 mm
p55

10

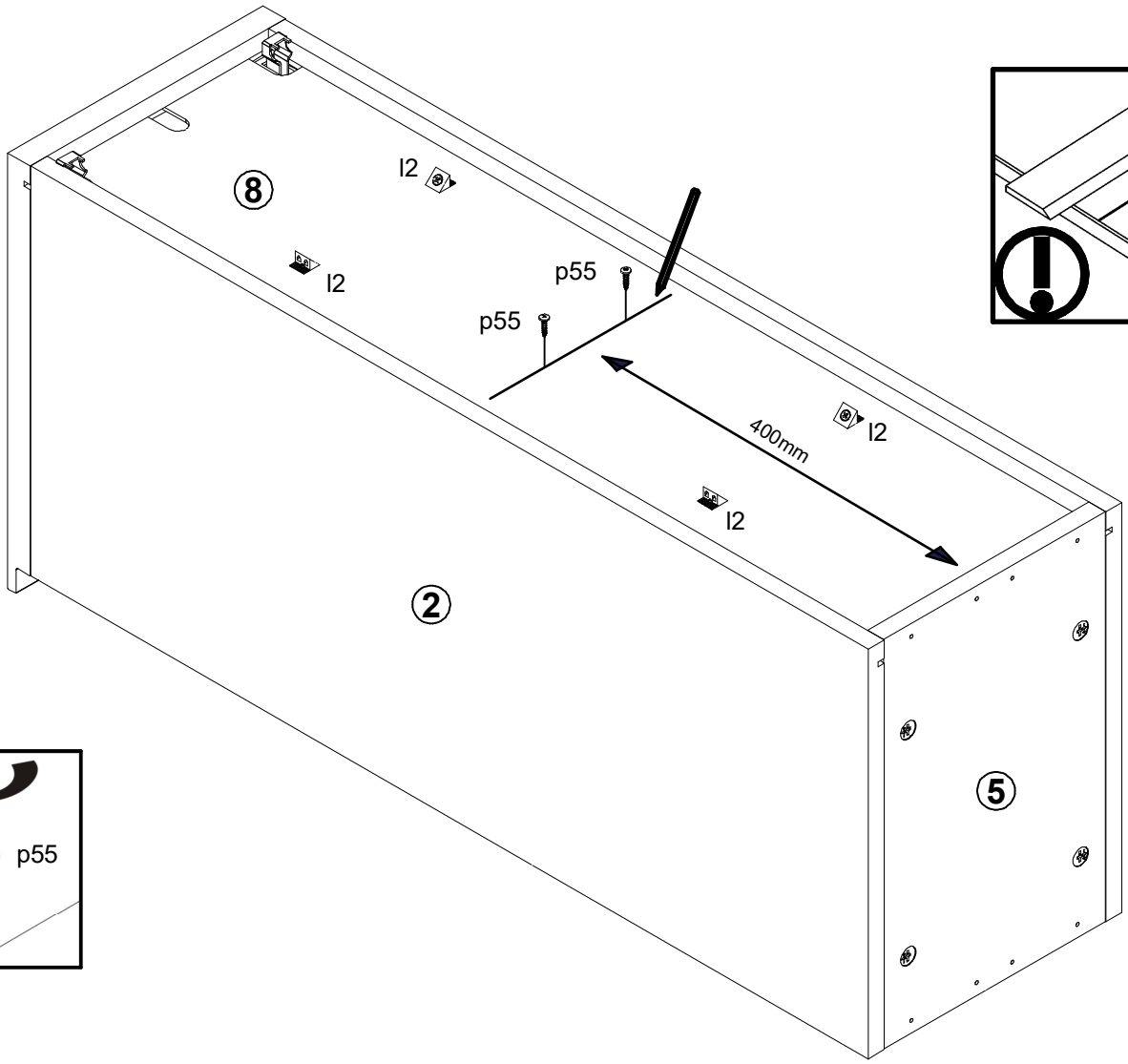
8
I2
I2
p55
p55
400mm
I2
I2
2
5

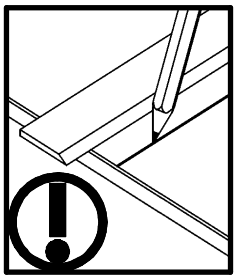

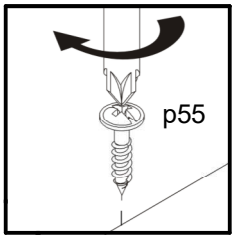
p55

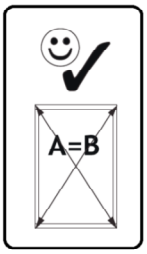
A=B

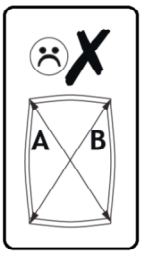
A
B

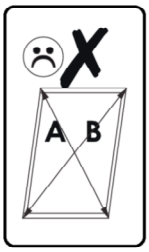
A
B

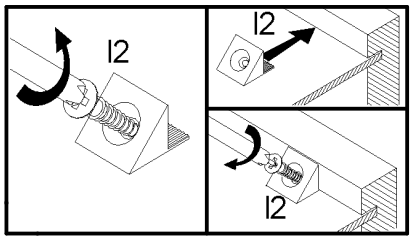
I2
I2
I2

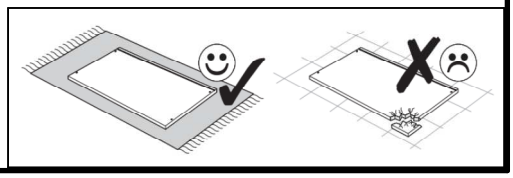

11

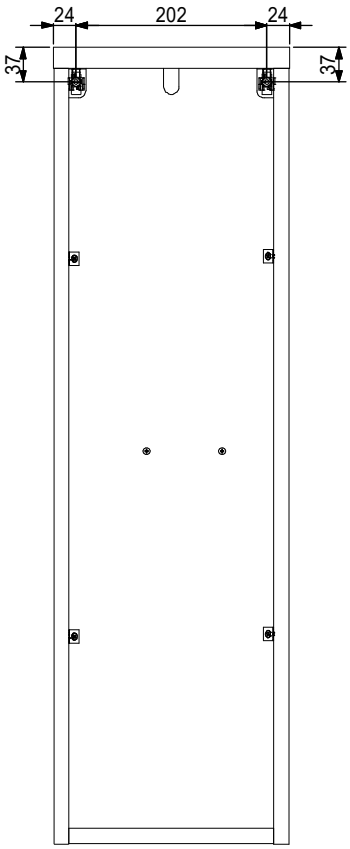
24
202
24
37
37

12

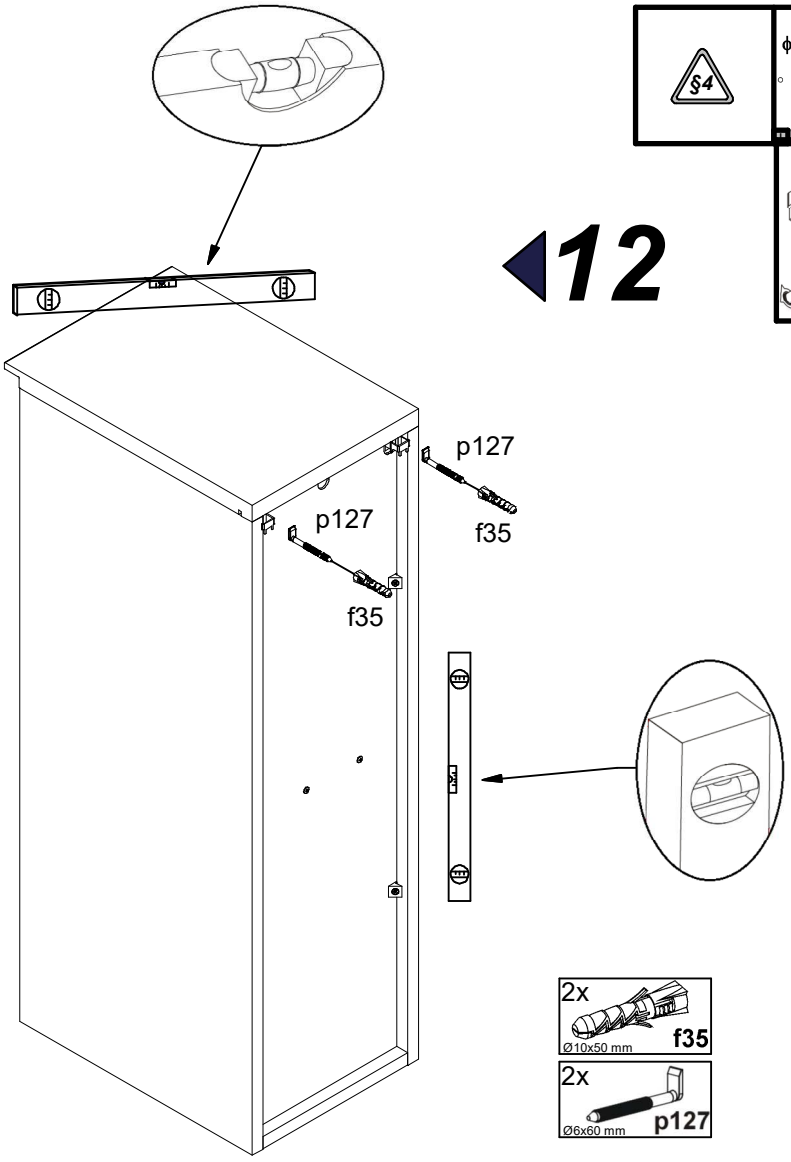
p127
f35
p127
f35
2x
Ø10x50 mm
f35
2x
Ø6x60 mm
p127

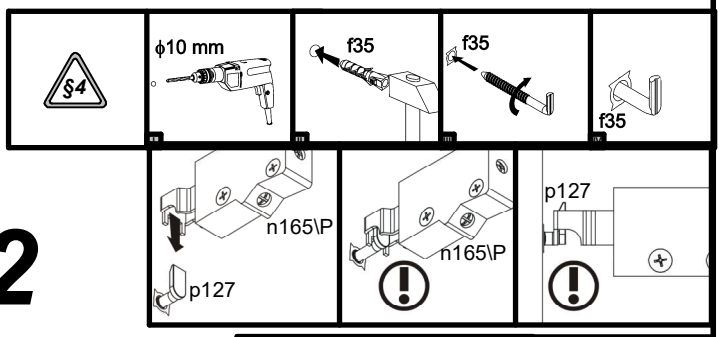
§4
ϕ10 mm
f35
f35
f35
n165\P
p127
n165\P
p127

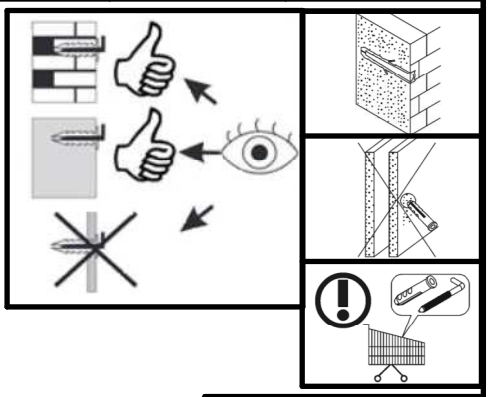

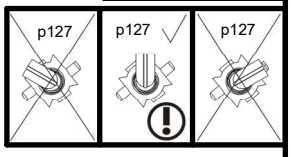
p127
p127
p127

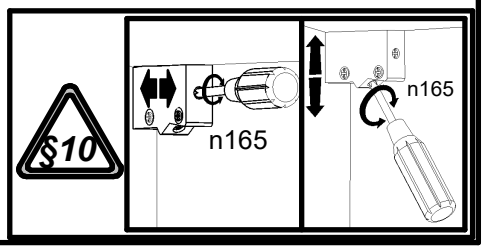
§10
n165
n165

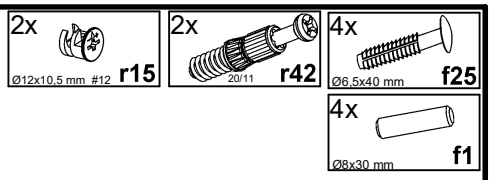
2x
Ø12x10,5 mm #12
r15
2x
20/11
r42
4x
Ø6,5x40 mm
f25
4x
Ø8x30 mm
f1

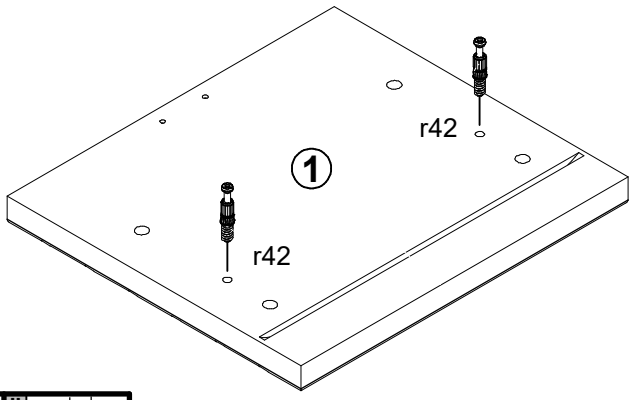
r42
1
r42

13

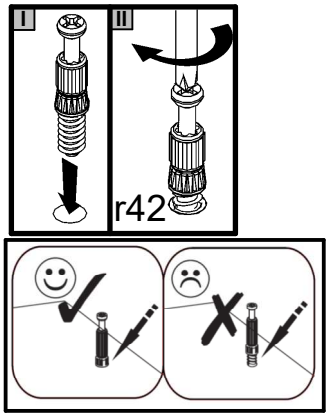
I
II
r42

14

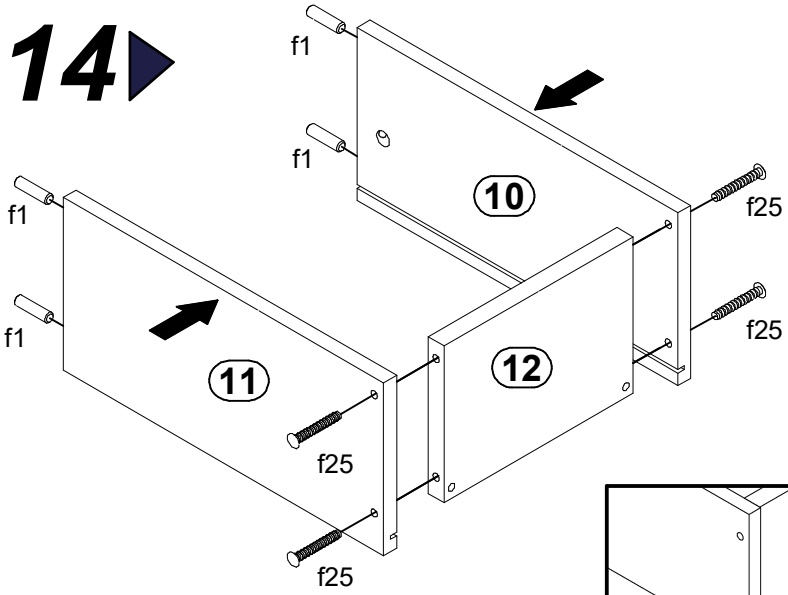
f1
f1
10
f25
f1
f1
11
12
f25
f25
f25

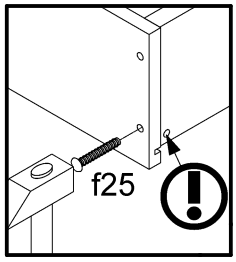
f25

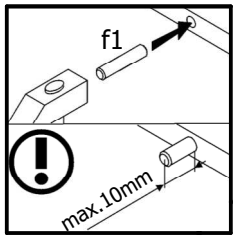
f1
max.10mm

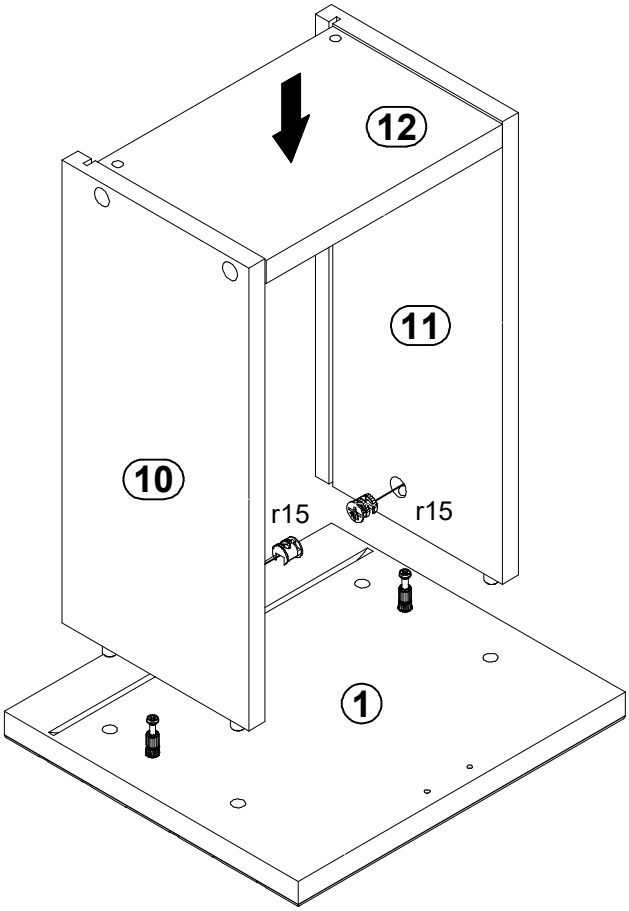
12
11
10
r15
r15
1

15

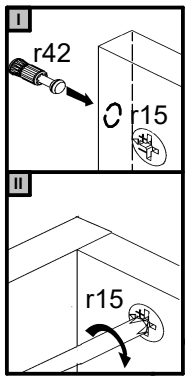
I
r42
r15
II
r15

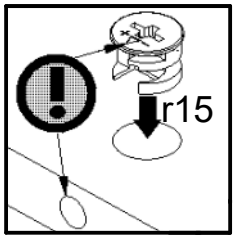
r15

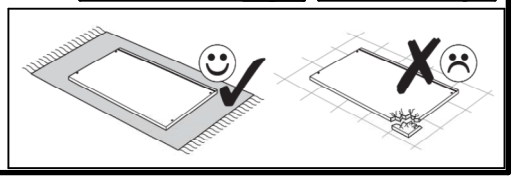

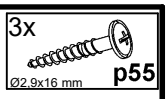

16

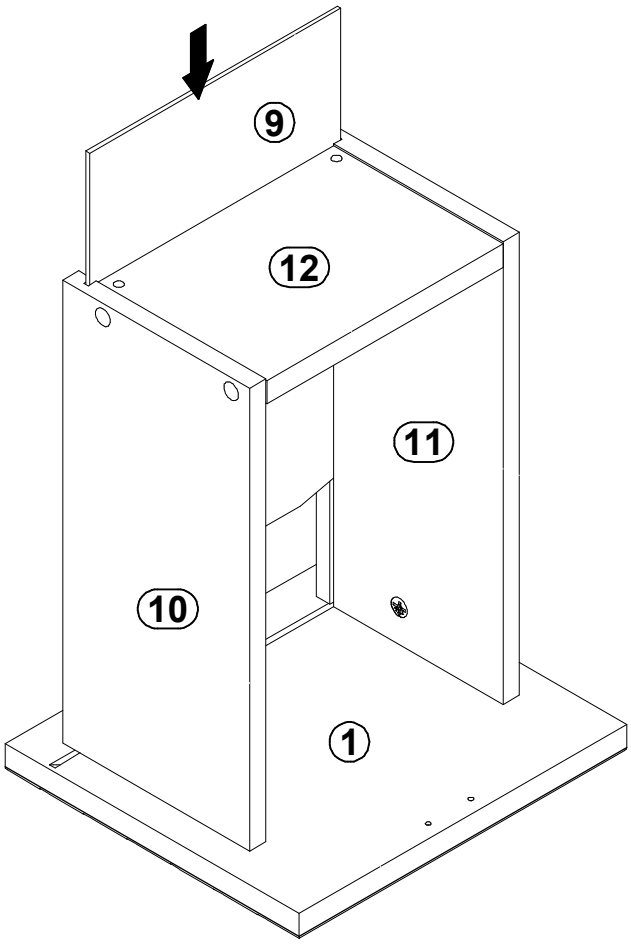

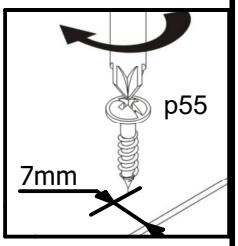

17

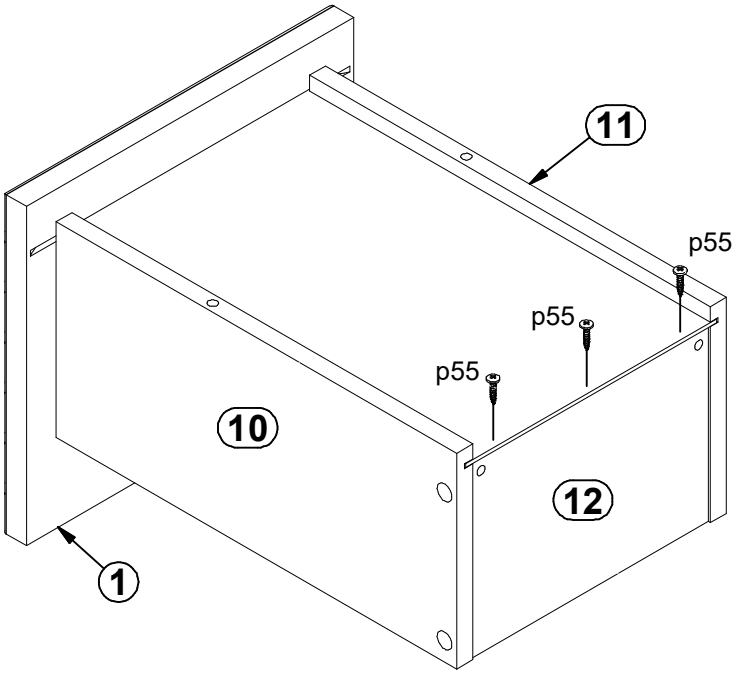

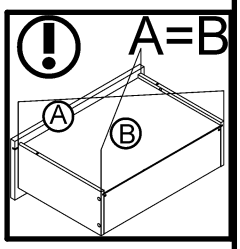

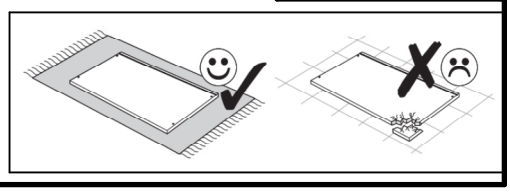

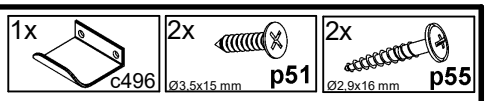
1x
c496
2x
Ø3,5x15 mm
p51
2x
Ø2,9x16 mm
p55

18

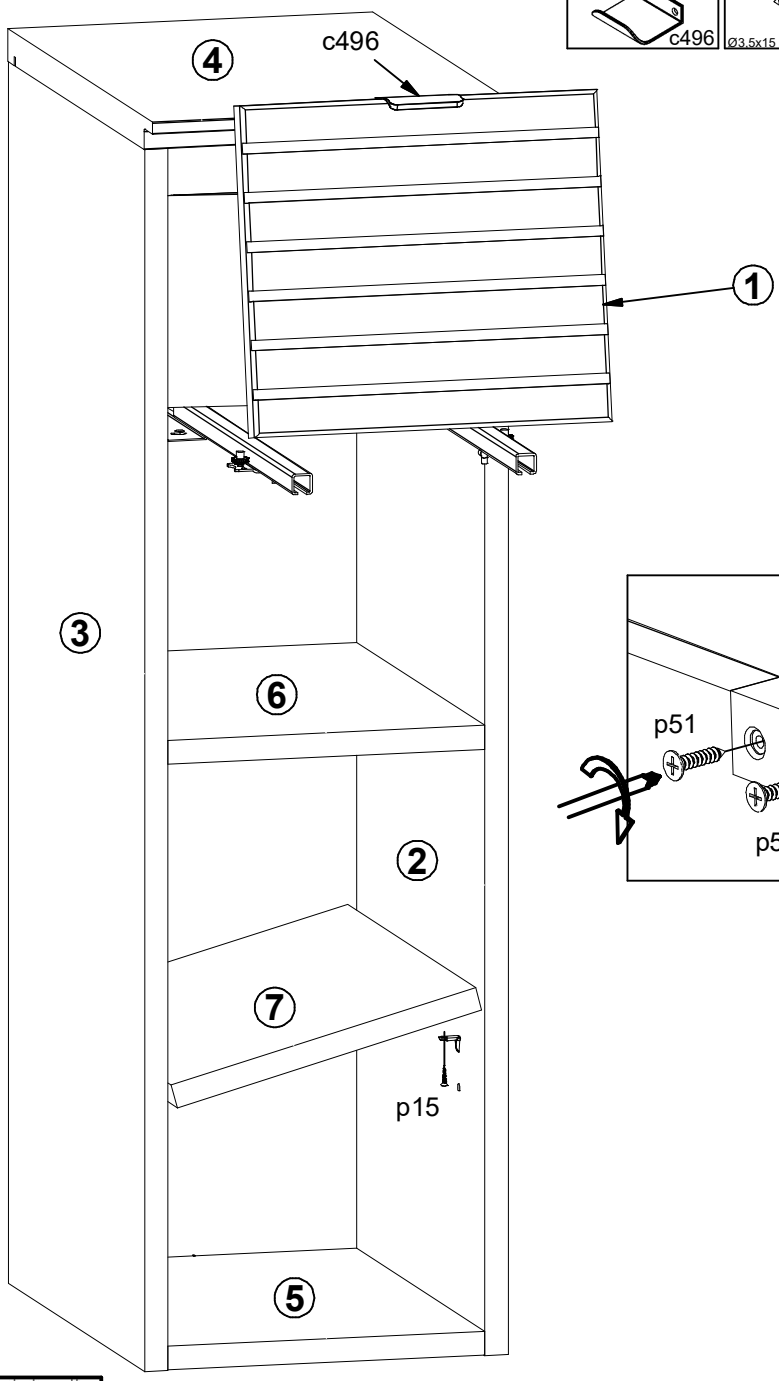
4
c496
1
3
6
2
7
p15
5

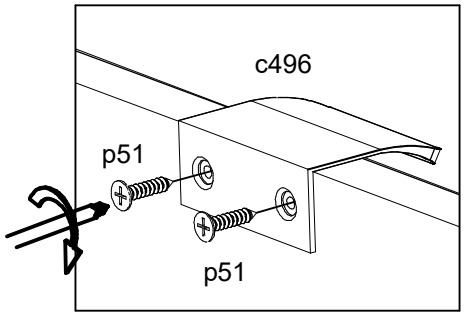
c496
p51
p51

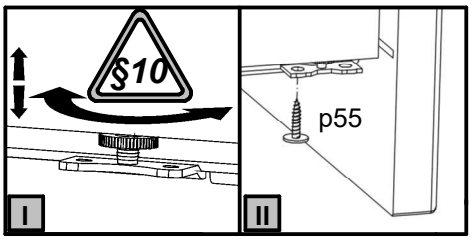
§10
I
p55
II

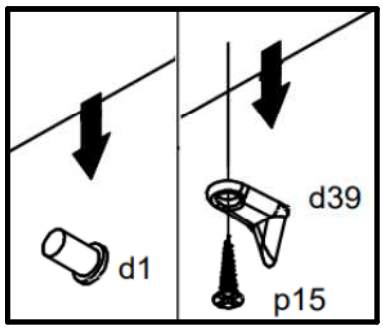
d1
d39
p15

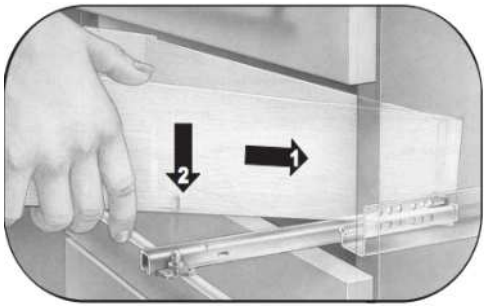
2
1

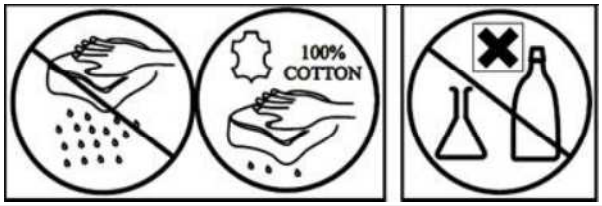
100%
COTTON