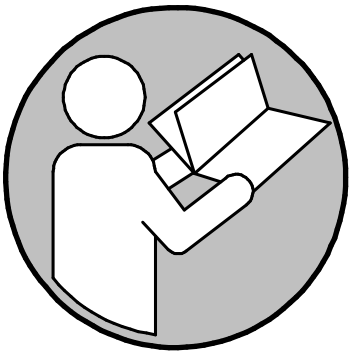

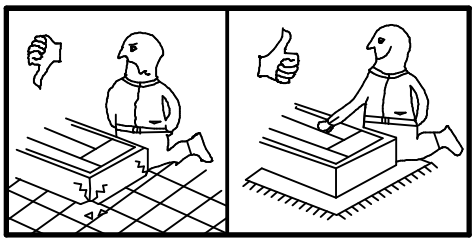

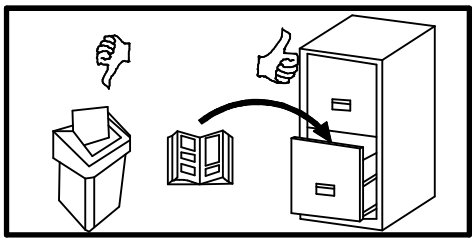

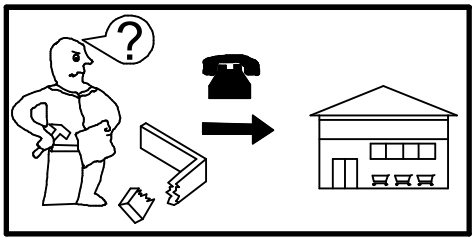

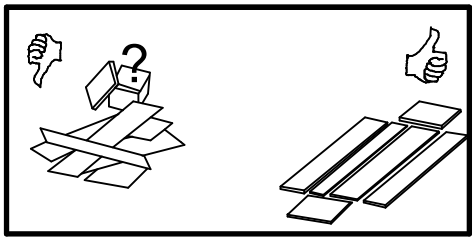

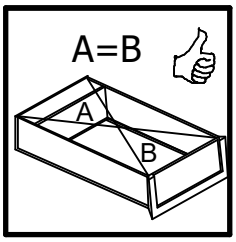

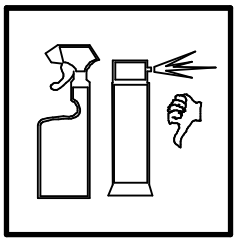

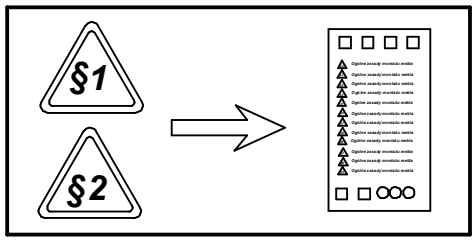

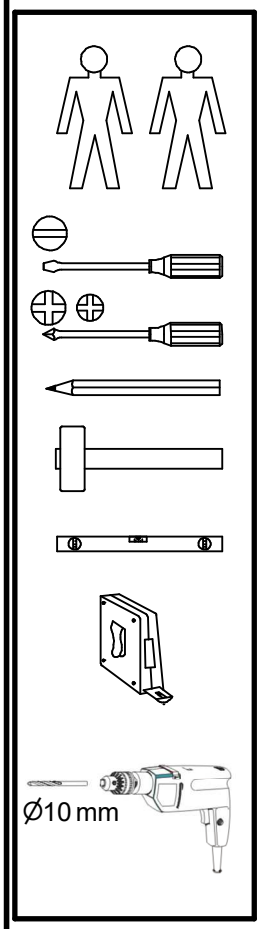

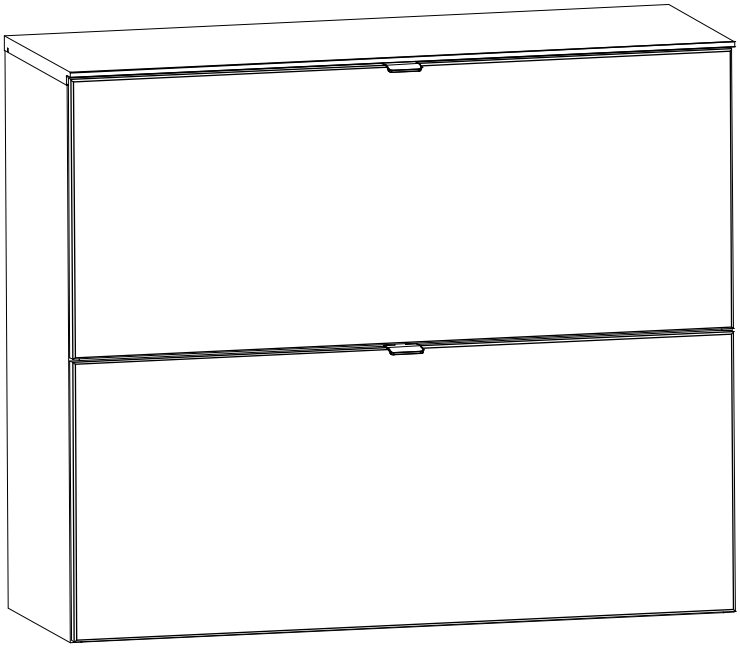

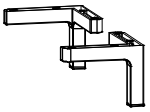

OPTION
99 03 01 95

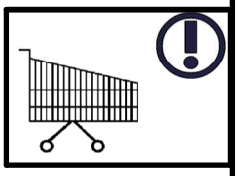

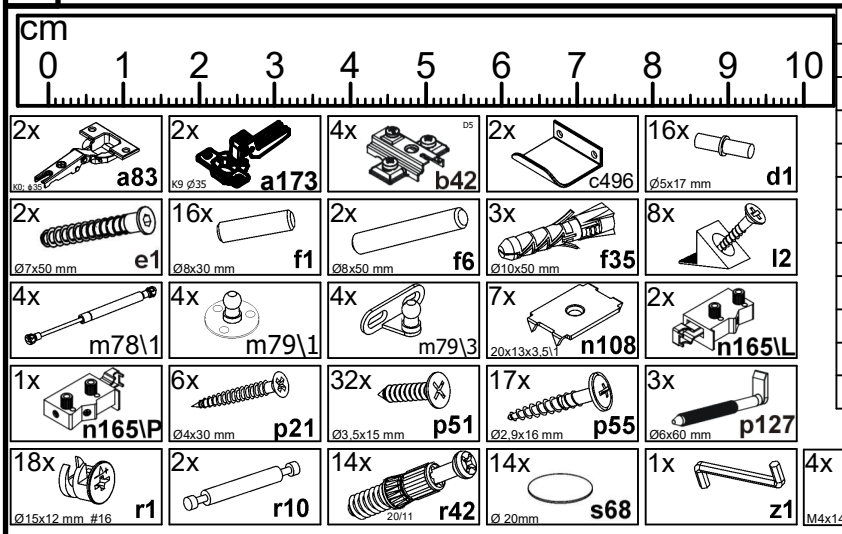

A	B1	B2	C1	C2	C3	C4	D
1	M278-0001	-	996	412	18	2	2/2
2	M278-1001	-	821	348	16	1	1/2
3	M278-1002	-	821	348	16	1	1/2
4	M278-1009	-	804,5	328	16	1	2/2
5	M278-2001	-	1001	370	22	1	1/2
6	M278-3001	-	968	348	16	1	1/2
7	M278-3002	-	476	328	16	1	1/2
8	M278-3003	-	475	290	16	4	1/2
9	M278-3014	-	476	328	16	1	1/2
10	M278-9002	-	978	407	2,5	1	2/2
11	M278-9003	-	978	407	2,5	1	2/2

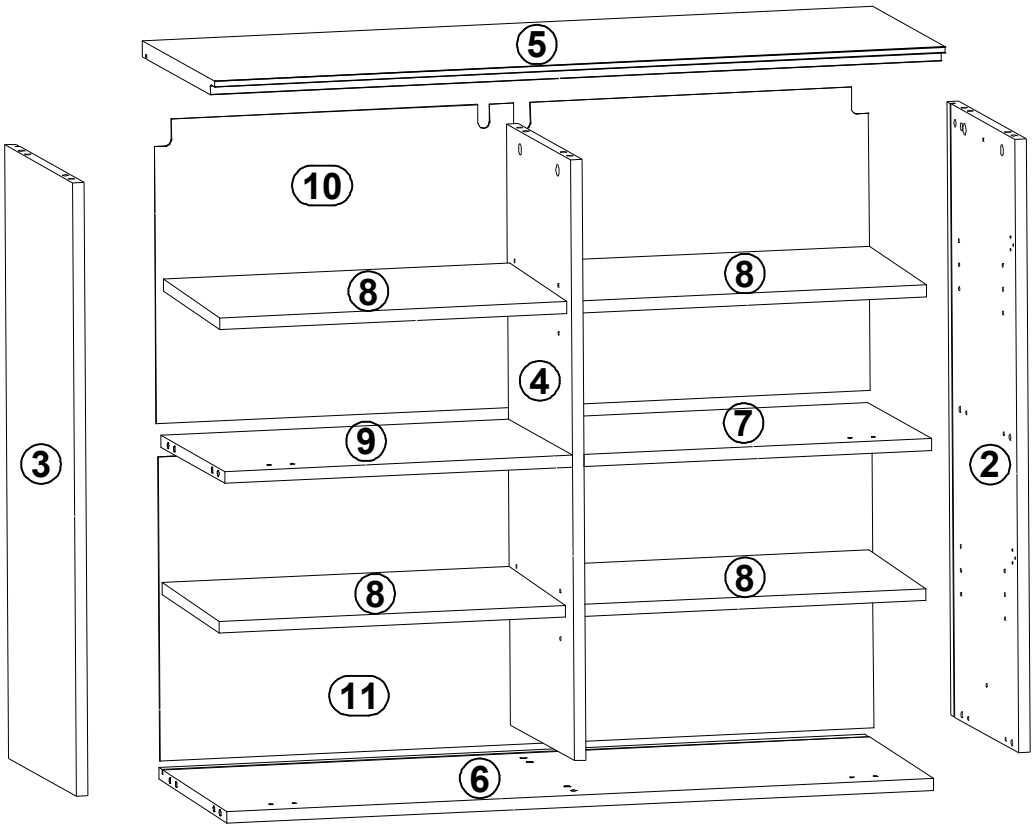

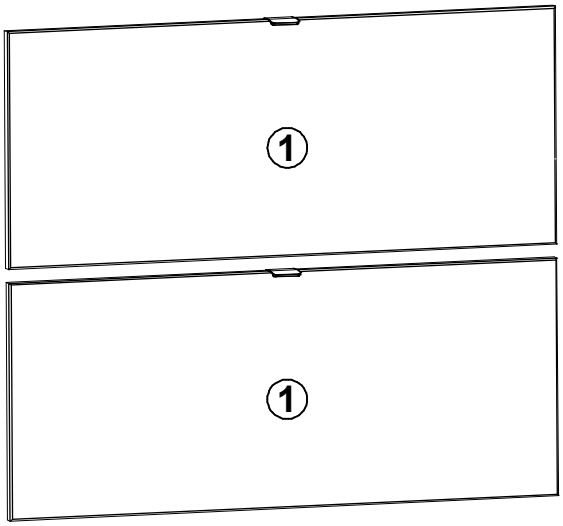

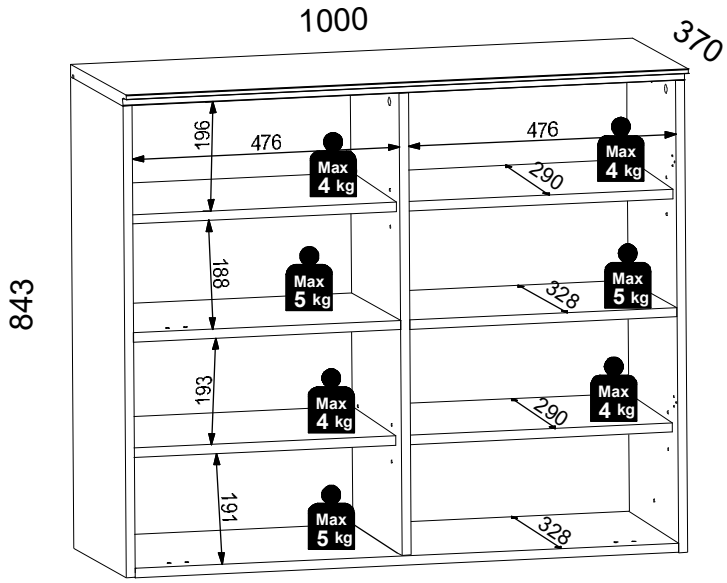
1000
370
843
196
476
Max 4 kg
476
290
Max 4 kg
188
Max 5 kg
328
Max 5 kg
193
Max 4 kg
290
Max 4 kg
191
Max 5 kg
328

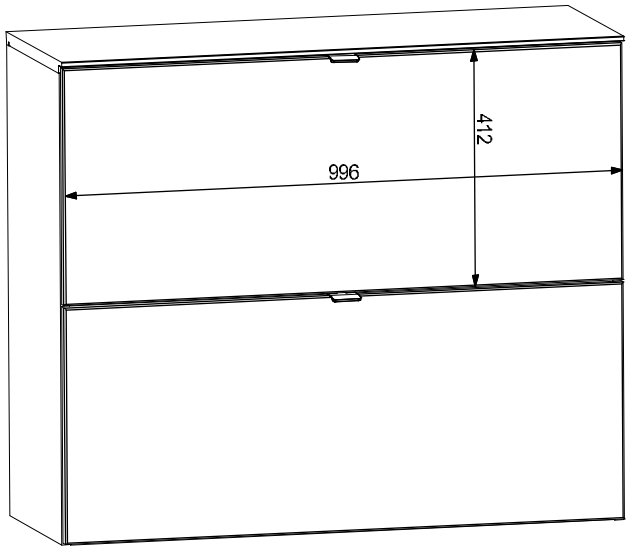
412
996

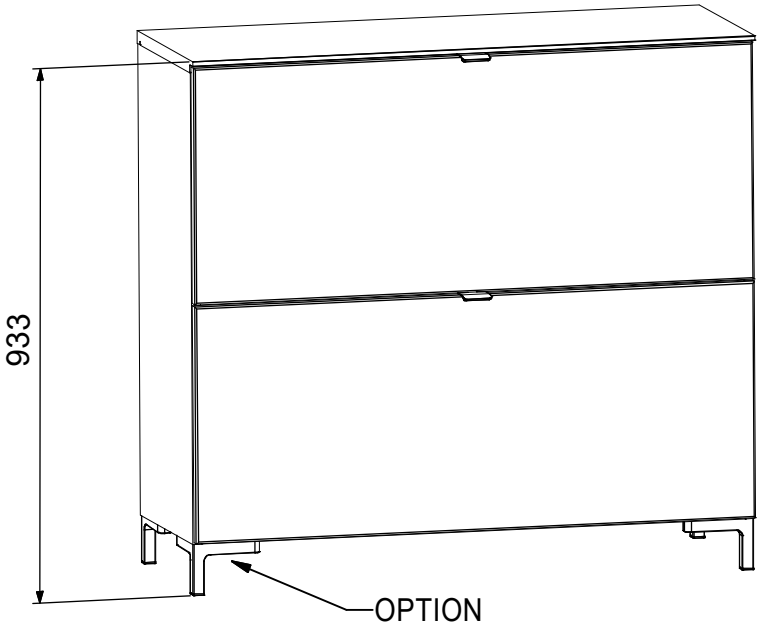
933
OPTION

2x Ø8x30 mm f1
2x Ø15x12 mm #16 r1
4x 20/11 r42
2x m79\1
6x Ø3.5x15 mm p51
4x Ø5x17 mm d1
1x n165\P
2x Ø4x30 mm p21

1

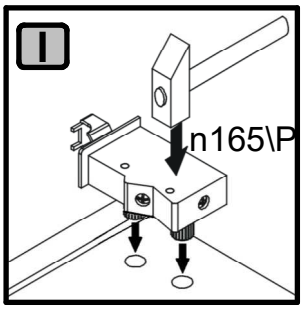

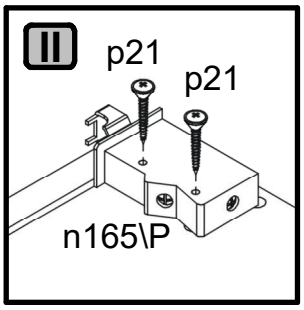

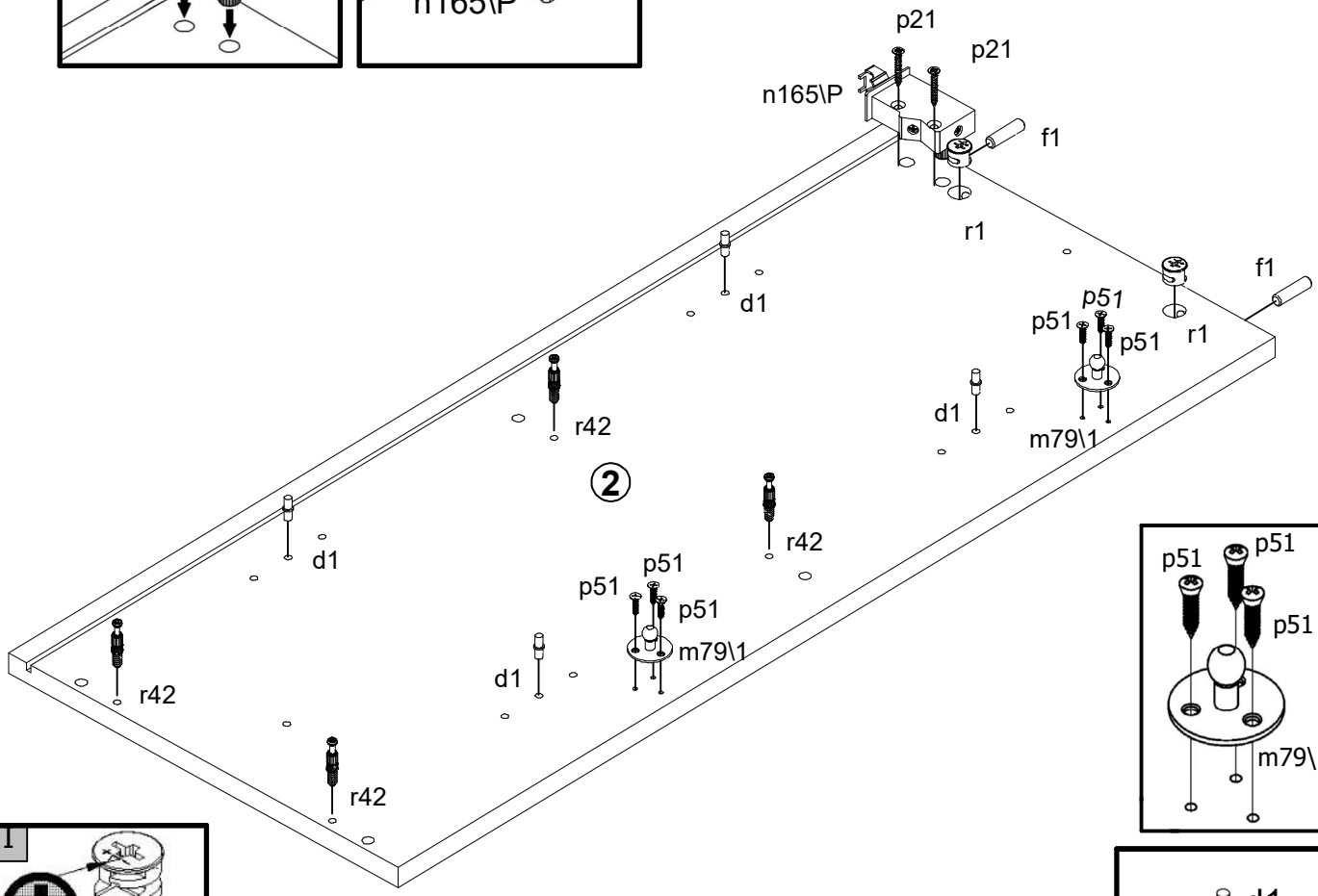

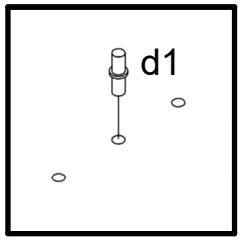

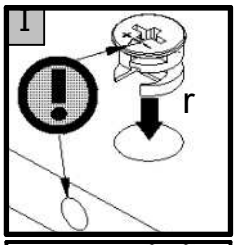

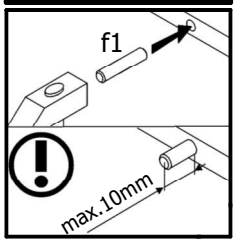

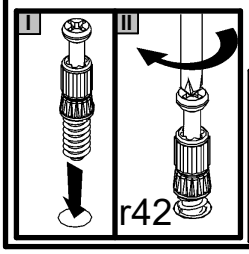

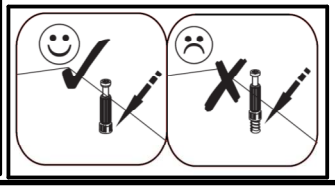

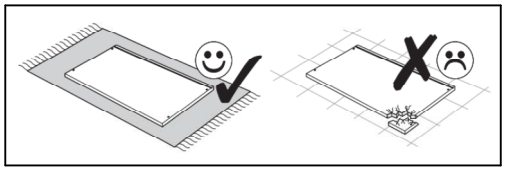

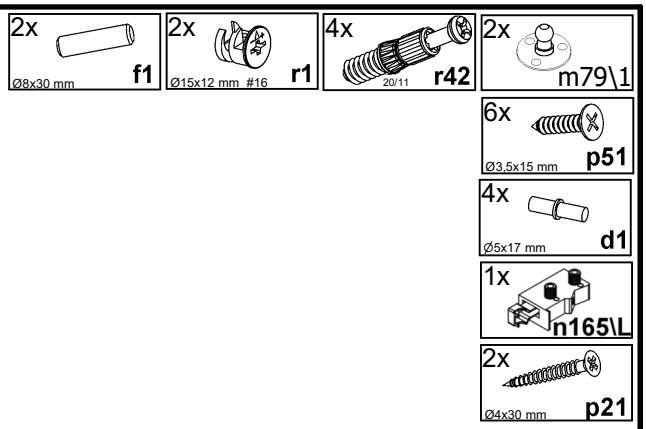
2x
Ø8x30 mm
f1
2x
Ø15x12 mm #16
r1
4x
20/11
r42
2x
m79\1
6x
Ø3,5x15 mm
p51
4x
Ø5x17 mm
d1
1x
n165\L
2x
Ø4x30 mm
p21

2

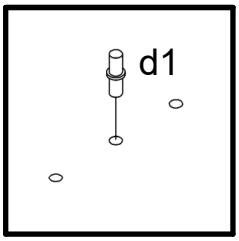
d1

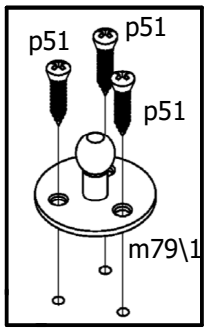
p51
p51
p51
m79\1

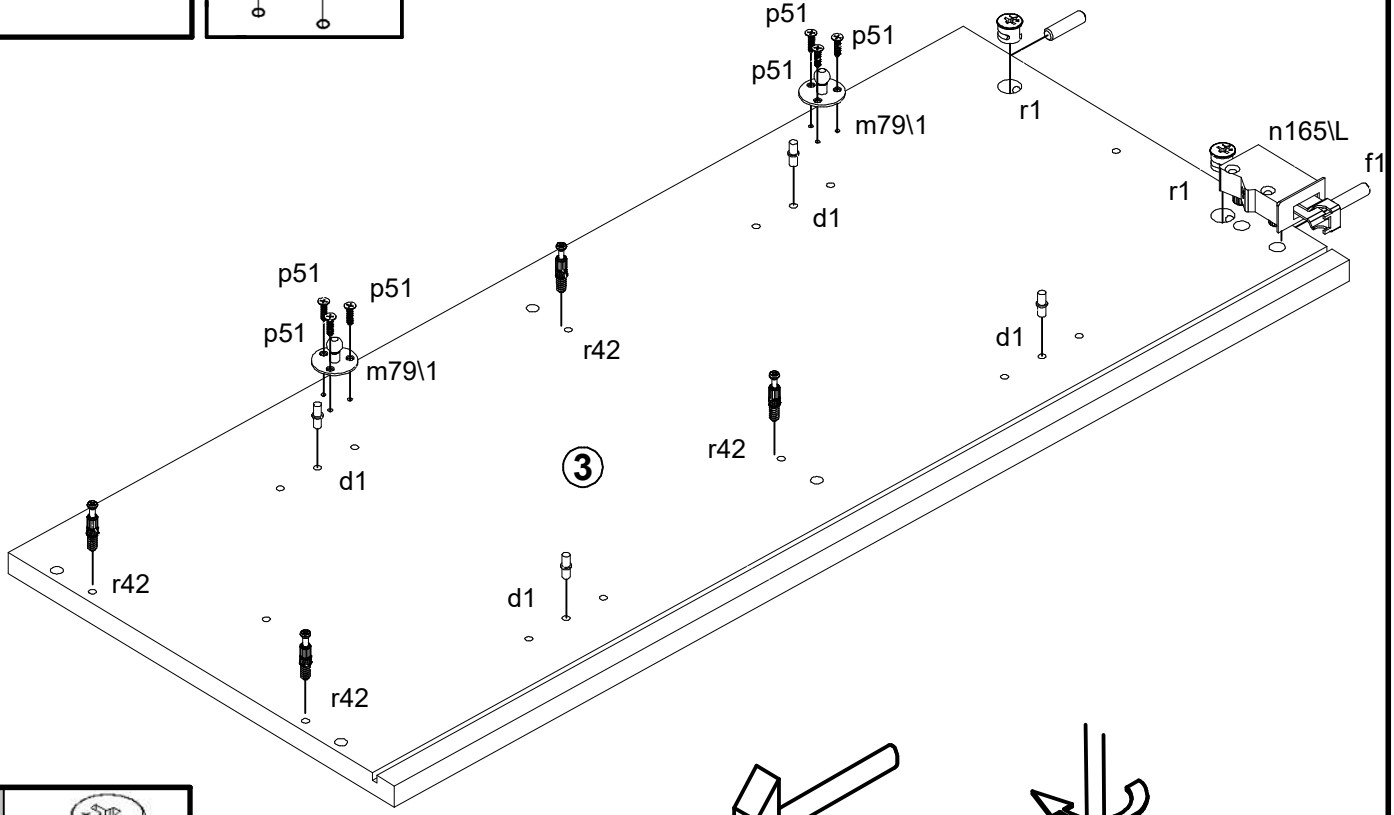
p51
p51
p51
m79\1
r1
n165\L
f1
r1
d1
p51
p51
p51
m79\1
r42
d1
r42
3
d1
r42
d1
r42

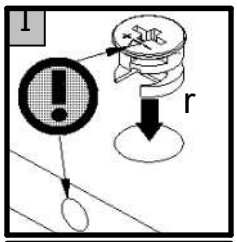
I
r

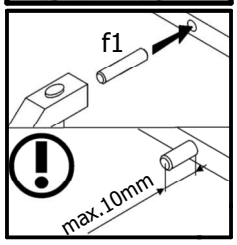
f1
max.10mm

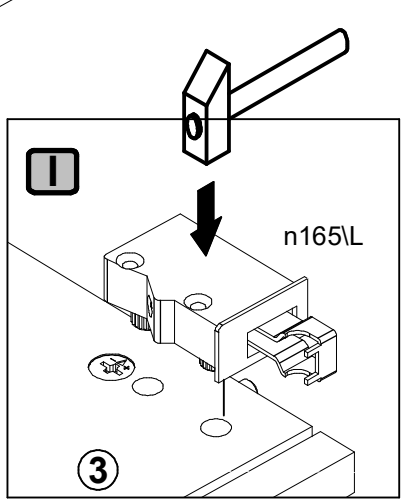
I
n165\L
3

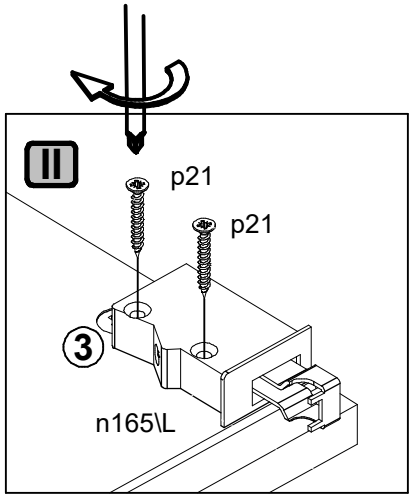
II
p21
p21
3
n165\L

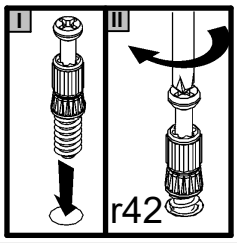
I
II
r42

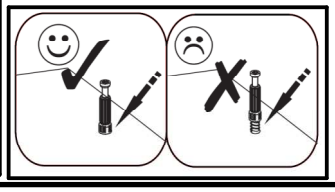

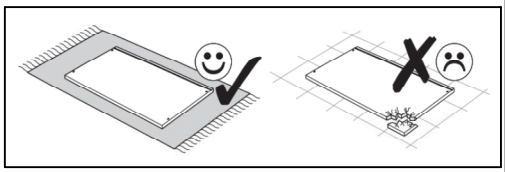

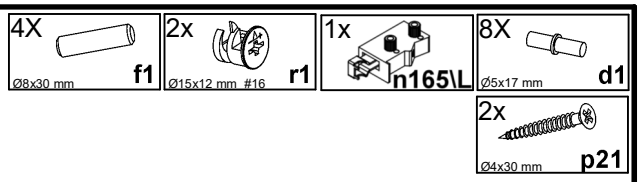
4X
Ø8x30 mm
f1
2x
Ø15x12 mm #16
r1
1x
n165\L
8X
Ø5x17 mm
d1
2x
Ø4x30 mm
p21

3

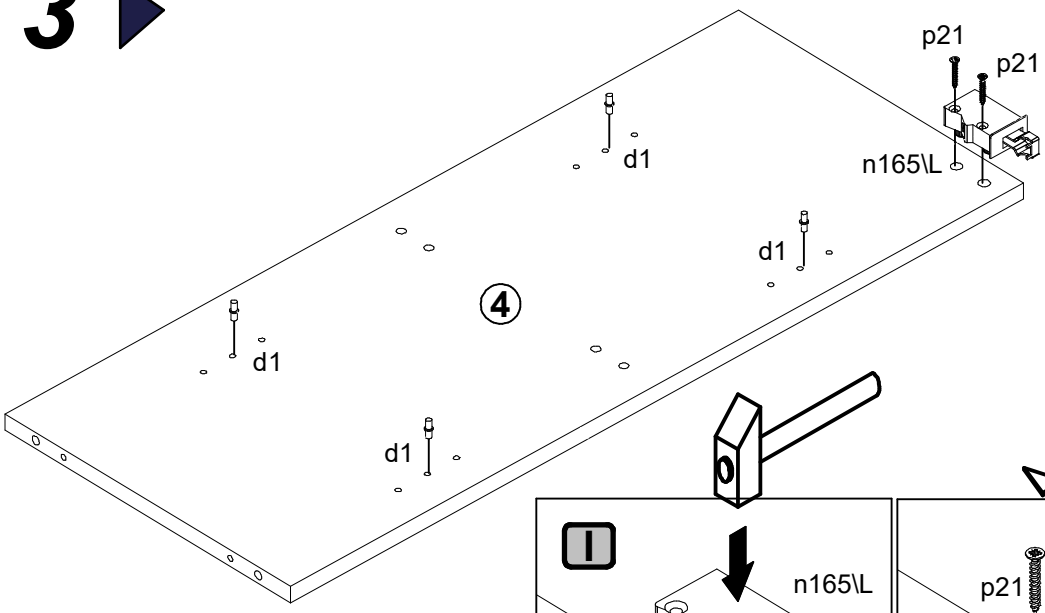
p21
p21
d1
n165\L
d1
4
d1
d1

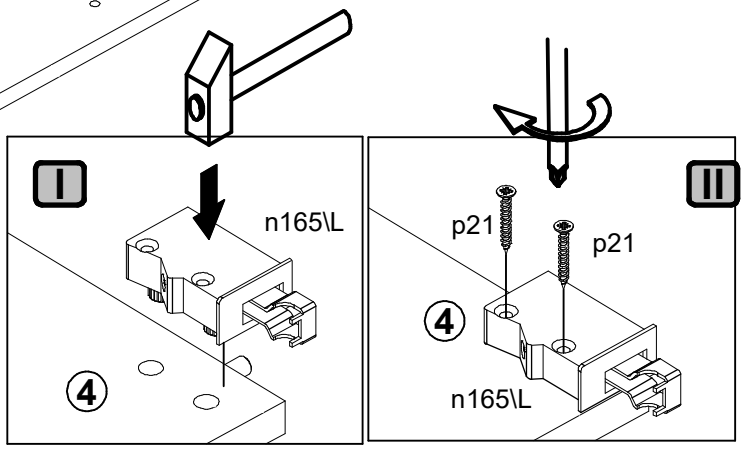
I
n165\L
4
II
p21
p21
4
n165\L

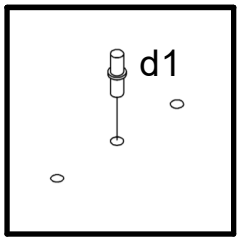
d1

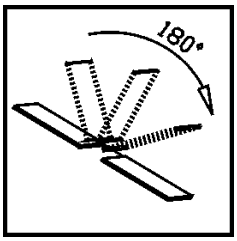
180°

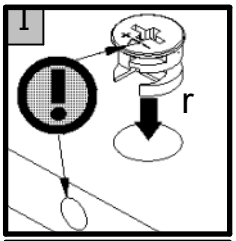
I
r

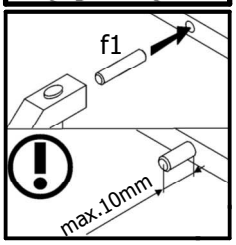
f1
max.10mm

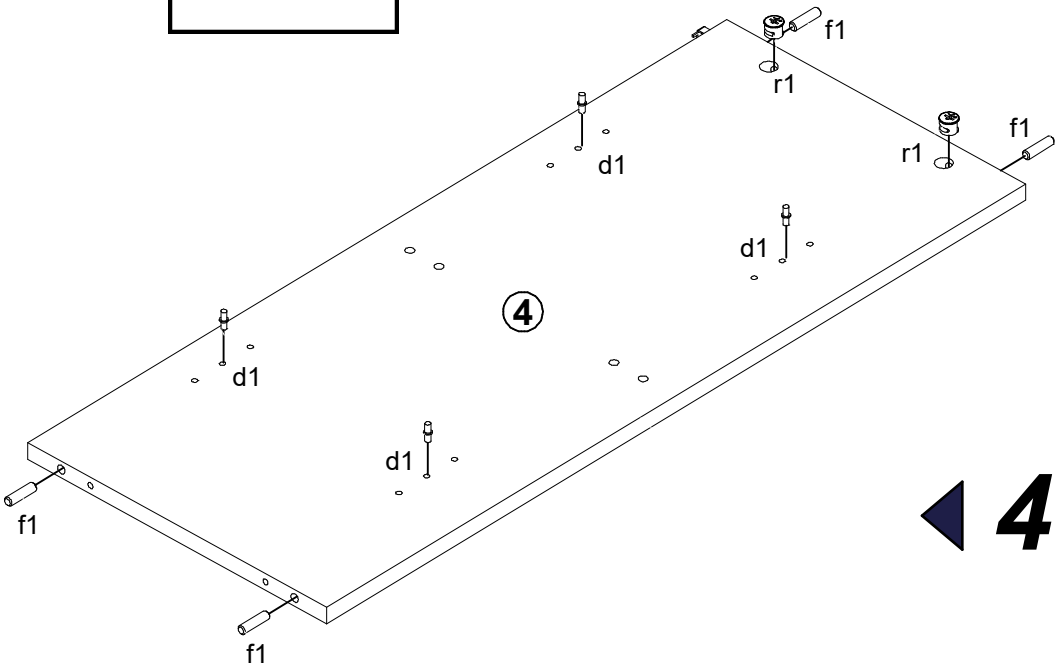
f1
r1
f1
r1
d1
d1
4
d1
d1
f1
f1

4

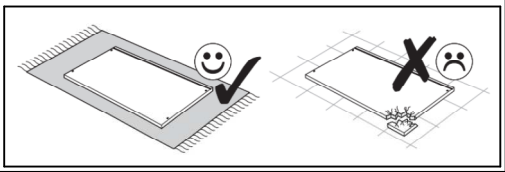

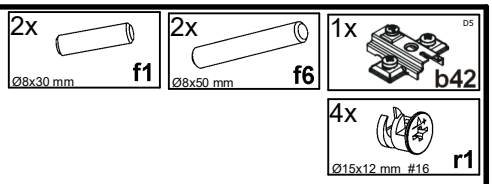
2x
Ø8x30 mm
f1
2x
Ø8x50 mm
f6
1x
b42
4x
Ø15x12 mm #16
r1

5

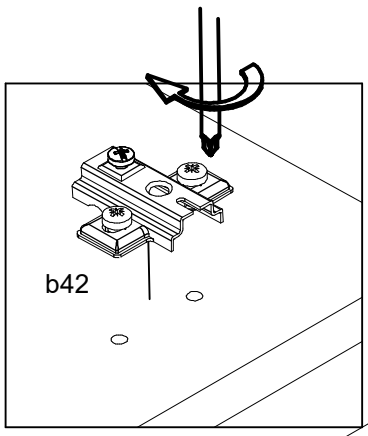
b42

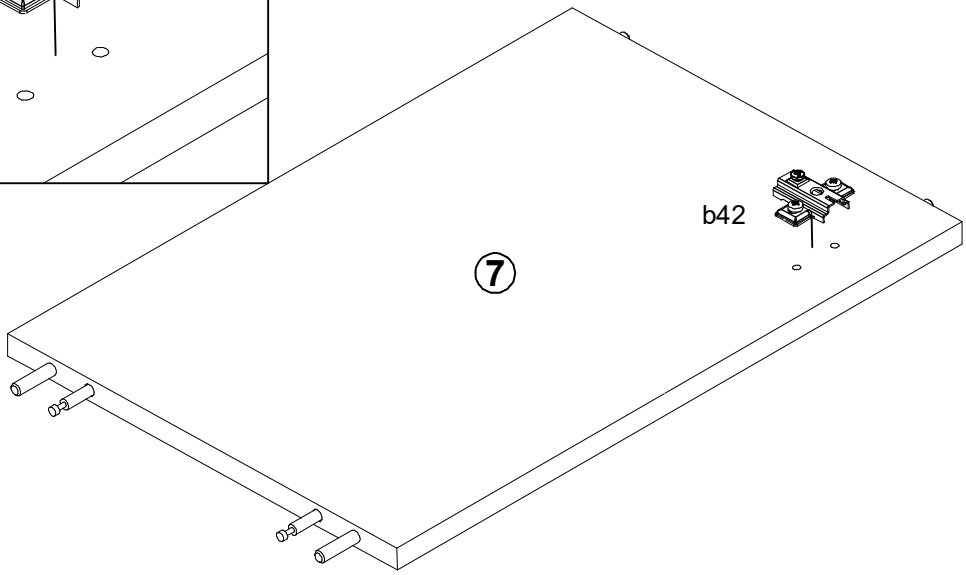
b42
7

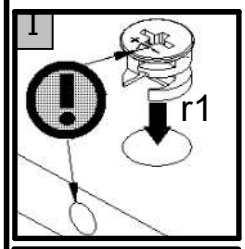
I
r1

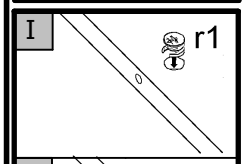
I
r1

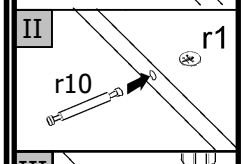
II
r1
r10

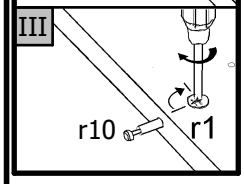
III
r10
r1

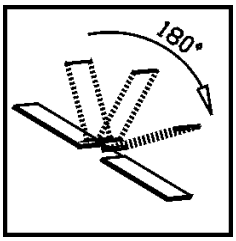
180°

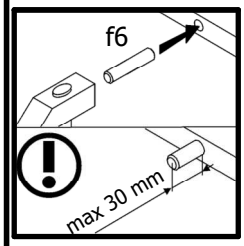
f6
max 30 mm

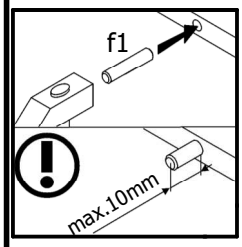
f1
max.10mm

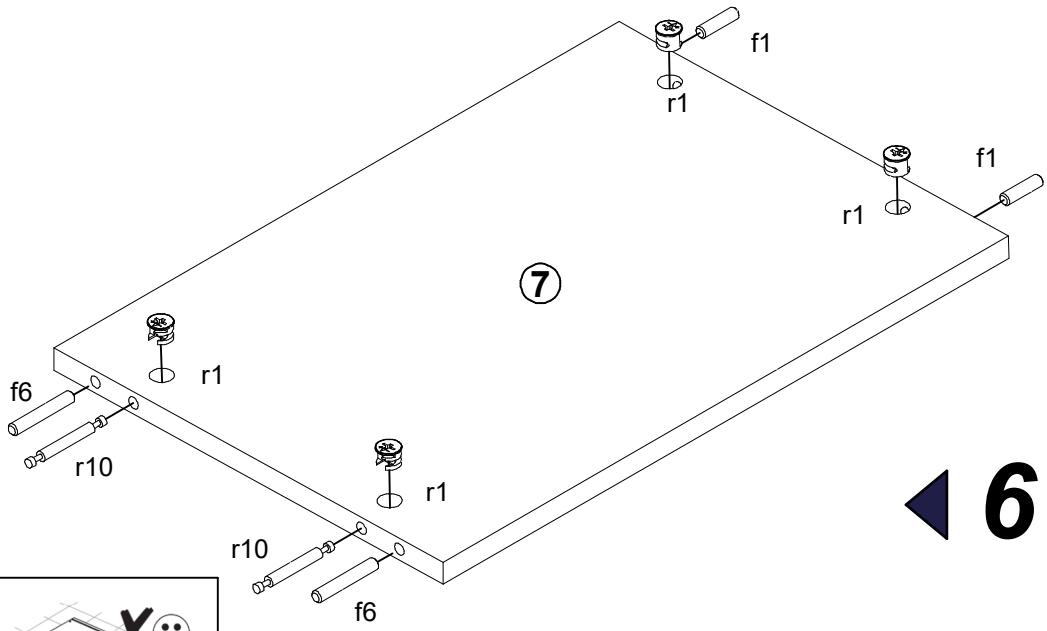
f1
r1
f1
r1
7
r1
f6
r10
r1
r10
f6

6

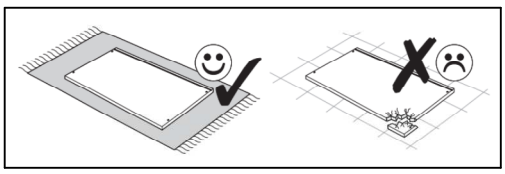

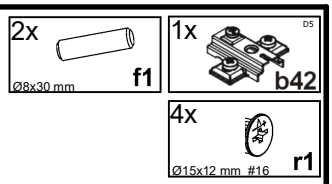
2x
Ø8x30 mm
f1
1x
b42
4x
Ø15x12 mm #16
r1

7

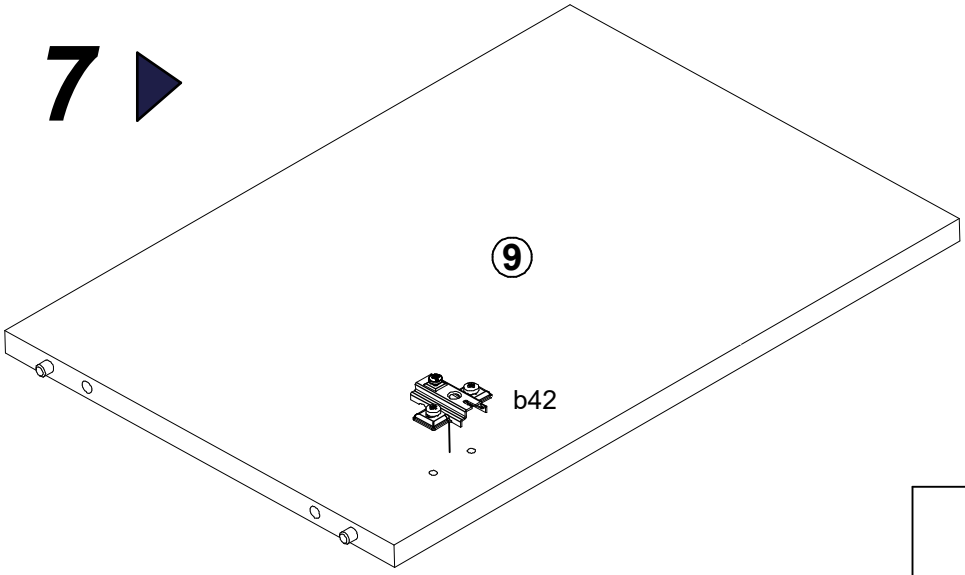
9
b42

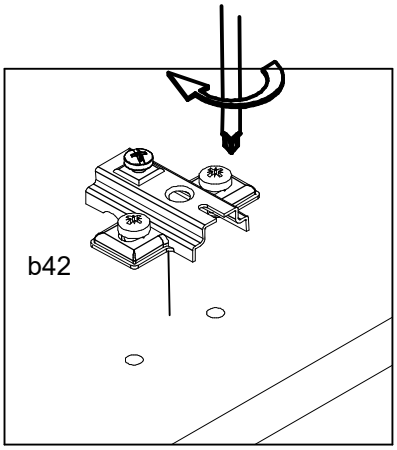
b42

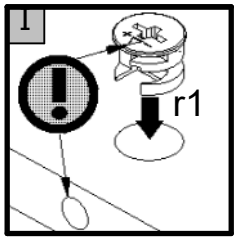
1
r1

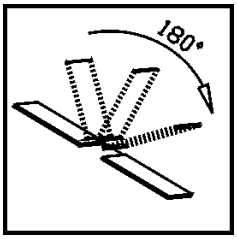
180°

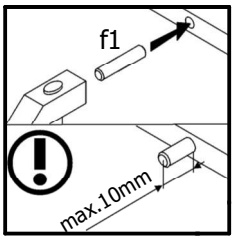
f1
max.10mm

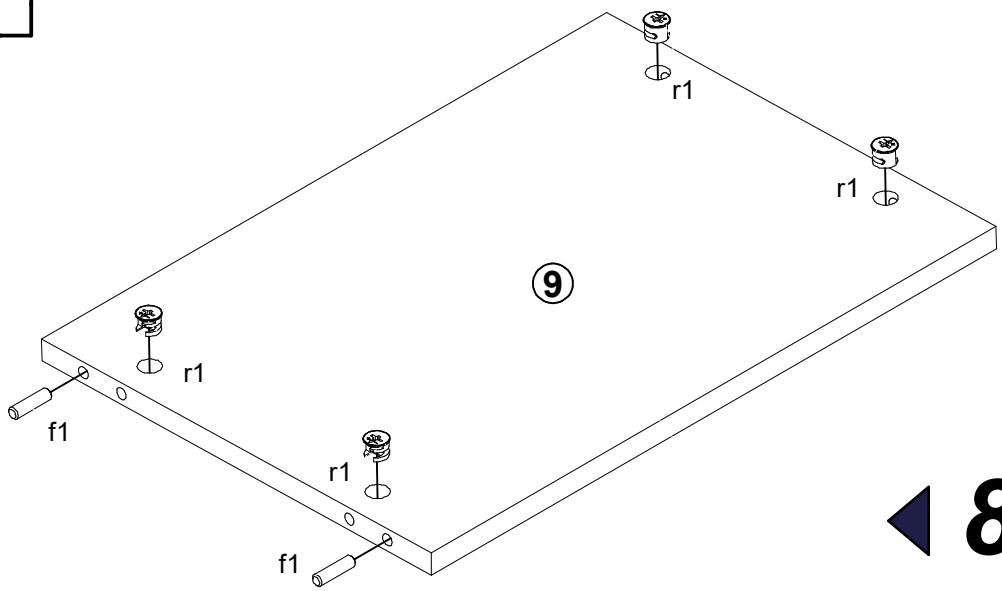
r1
r1
9
r1
f1
r1
f1

8

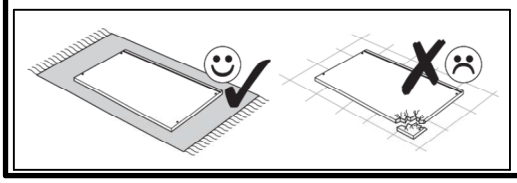

6x
20/11
r42

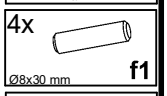
4x
Ø8x30 mm
f1

4x
Ø15x12 mm #16
r1

2x
D5
b42

9

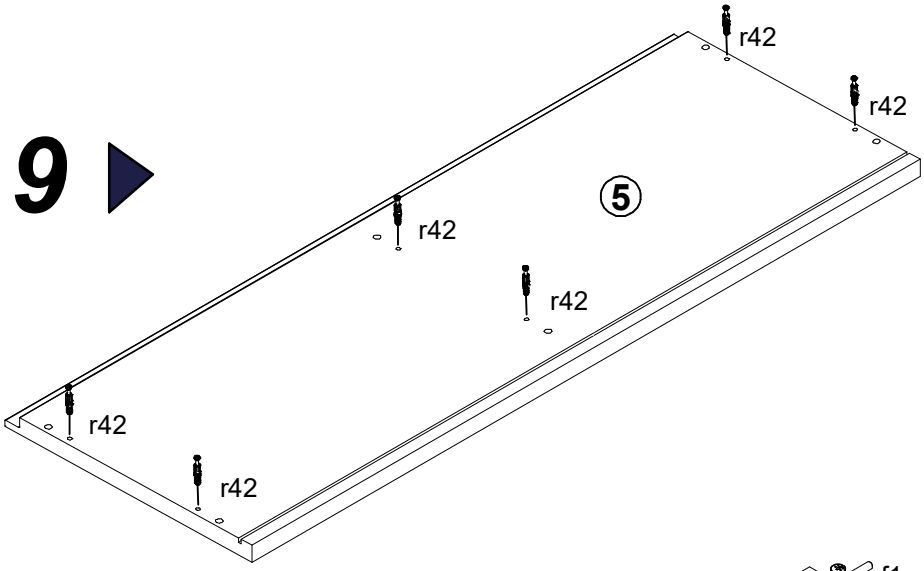
r42
r42
5
r42
r42
r42
r42

10

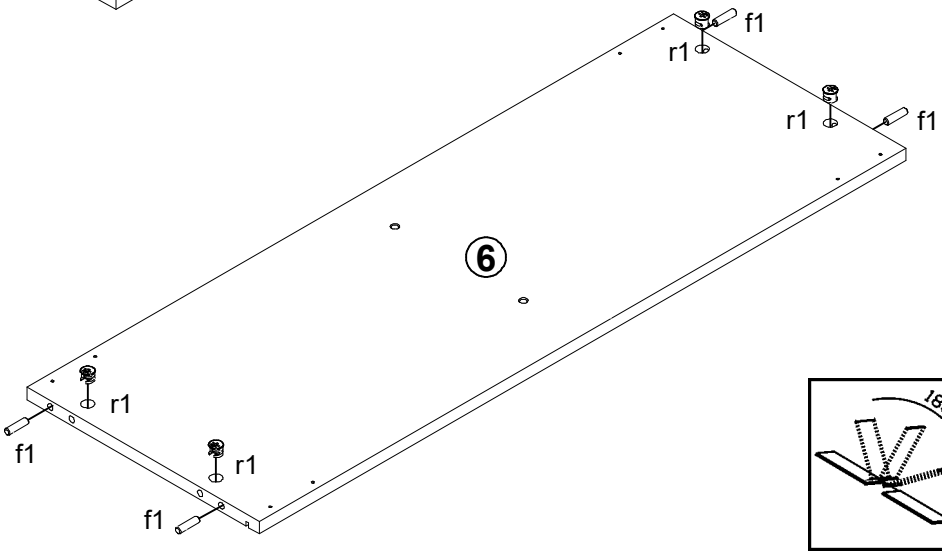
f1
r1
r1
f1
6
r1
f1
r1
f1

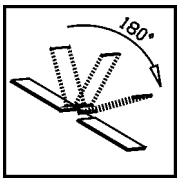
180°

11

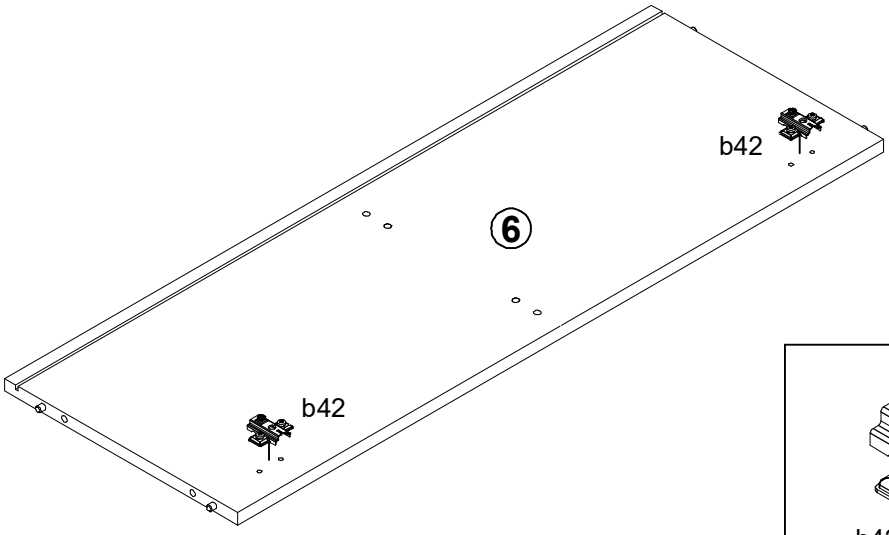
b42
6
b42

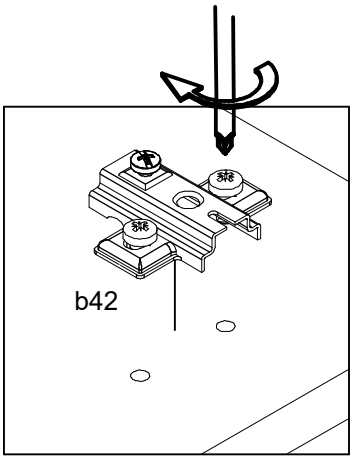
b42

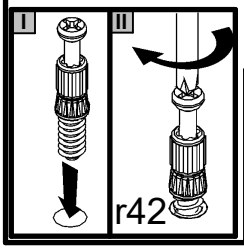
I
II
r42

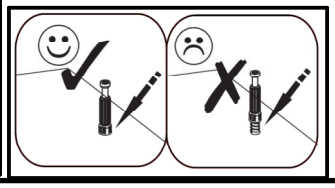

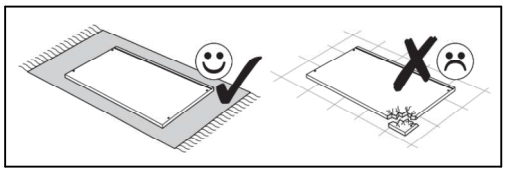

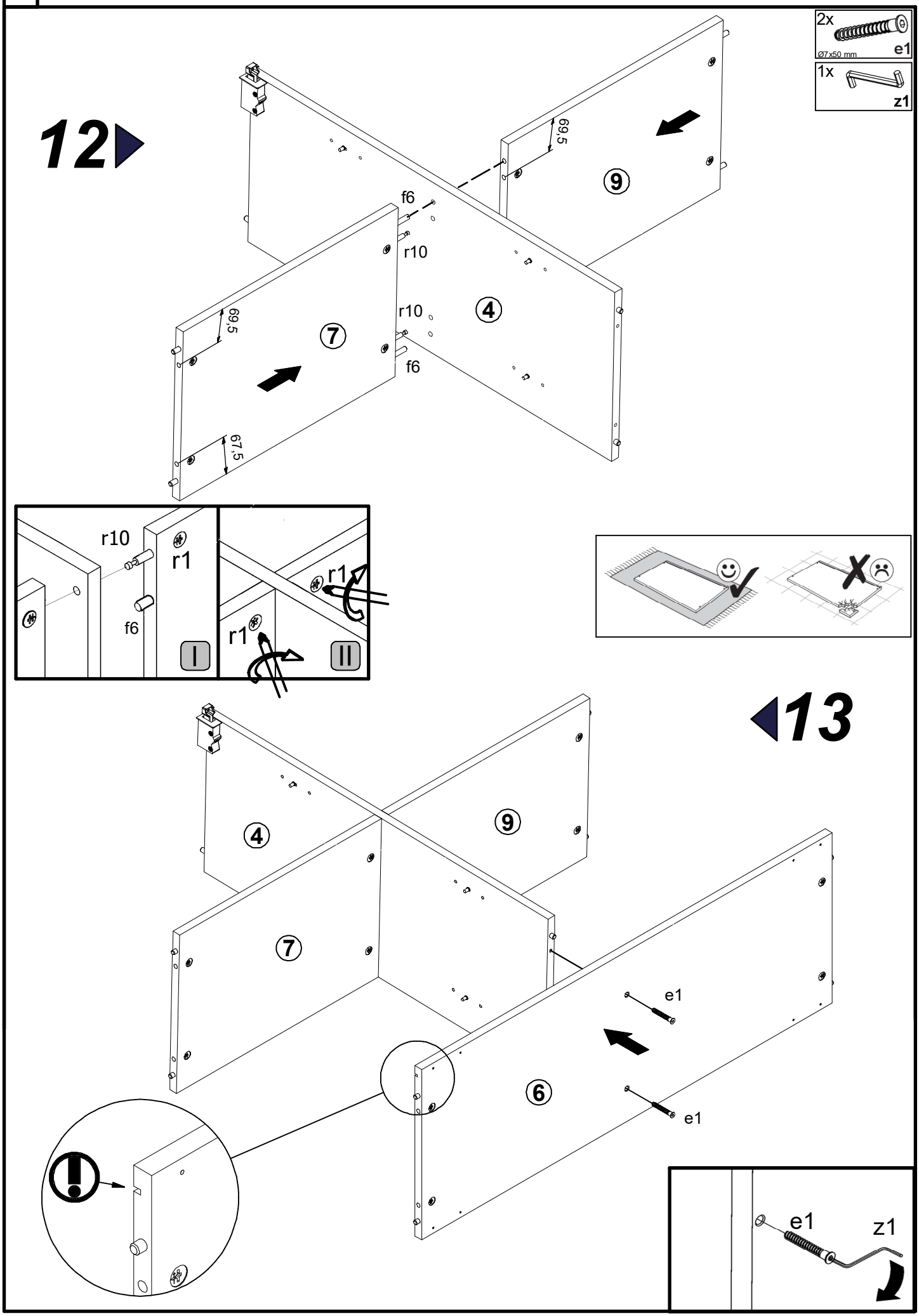
2x
Ø7x50 mm
e1
1x
z1
12
69,5
9
f6
r10
r10
4
69,5
7
f6
67,5
r10
r1
f6
I
r1
r1
II
13
4
9
7
e1
6
e1
e1
z1

14

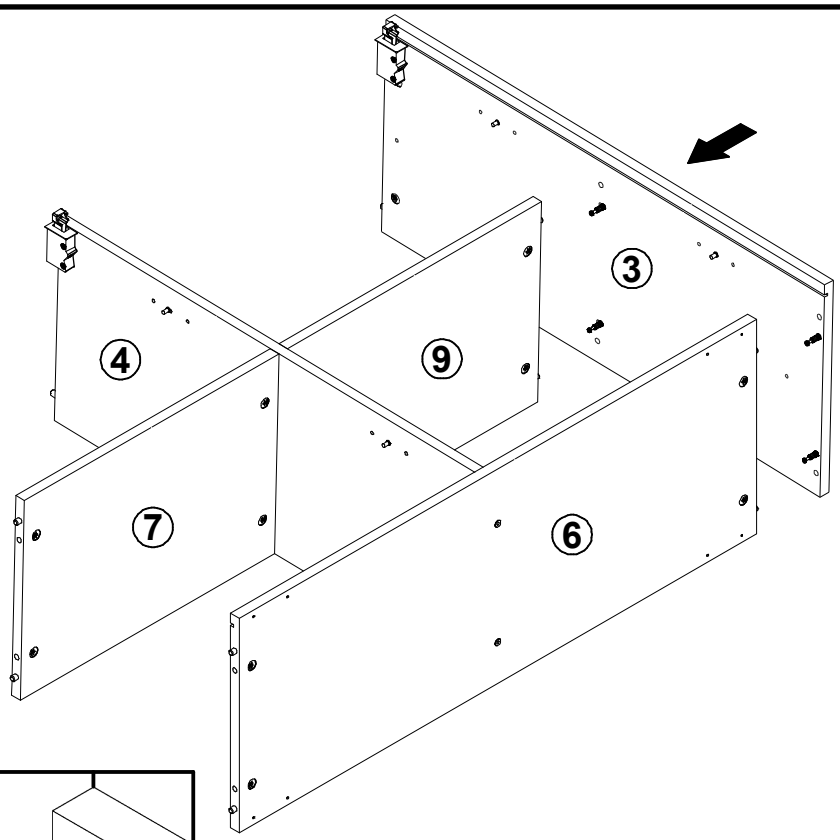

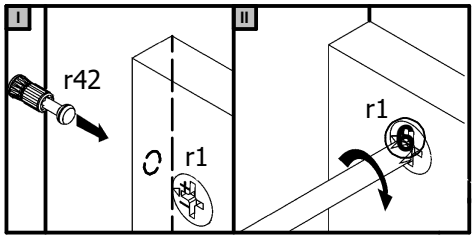

15

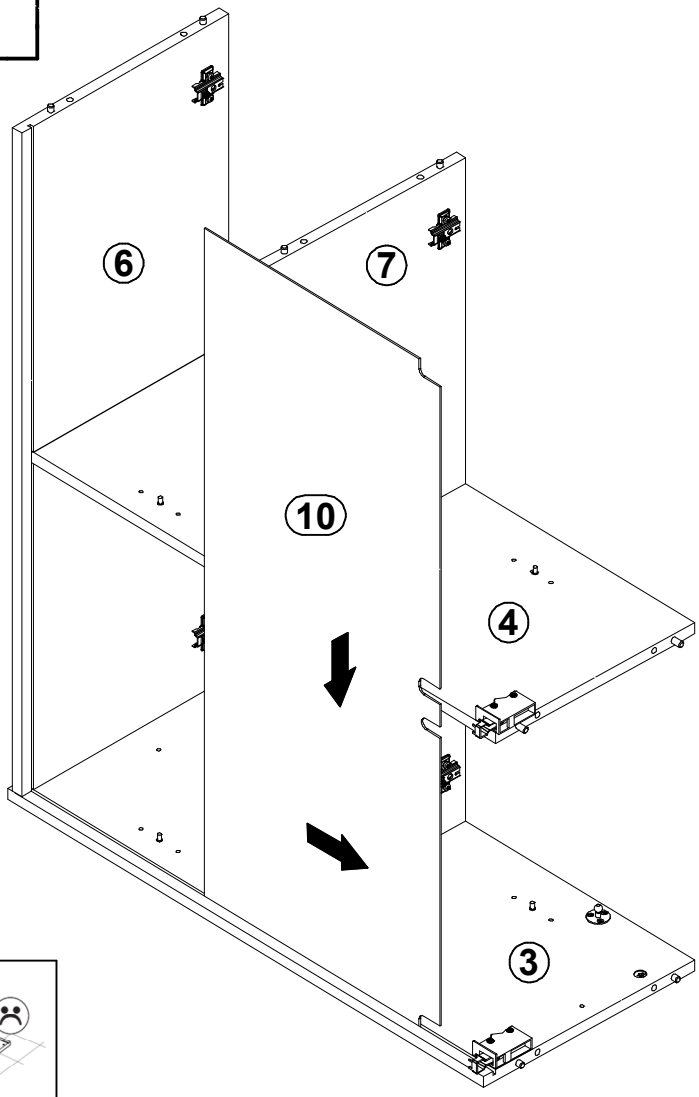

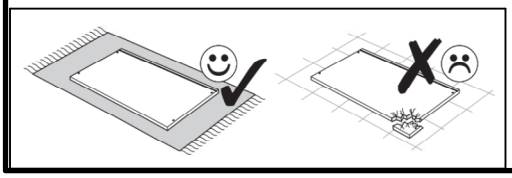

16

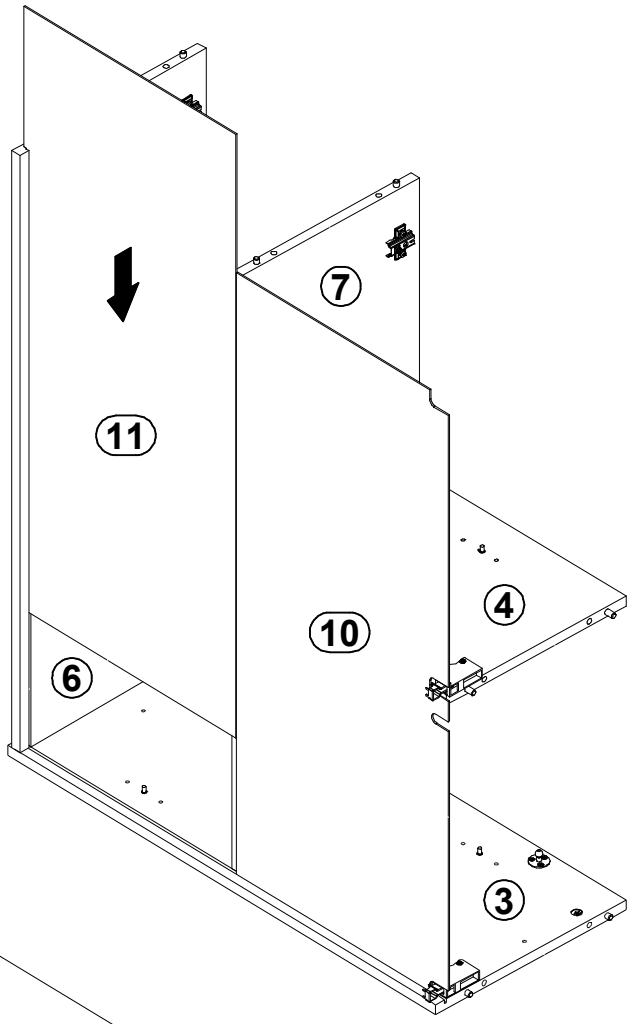

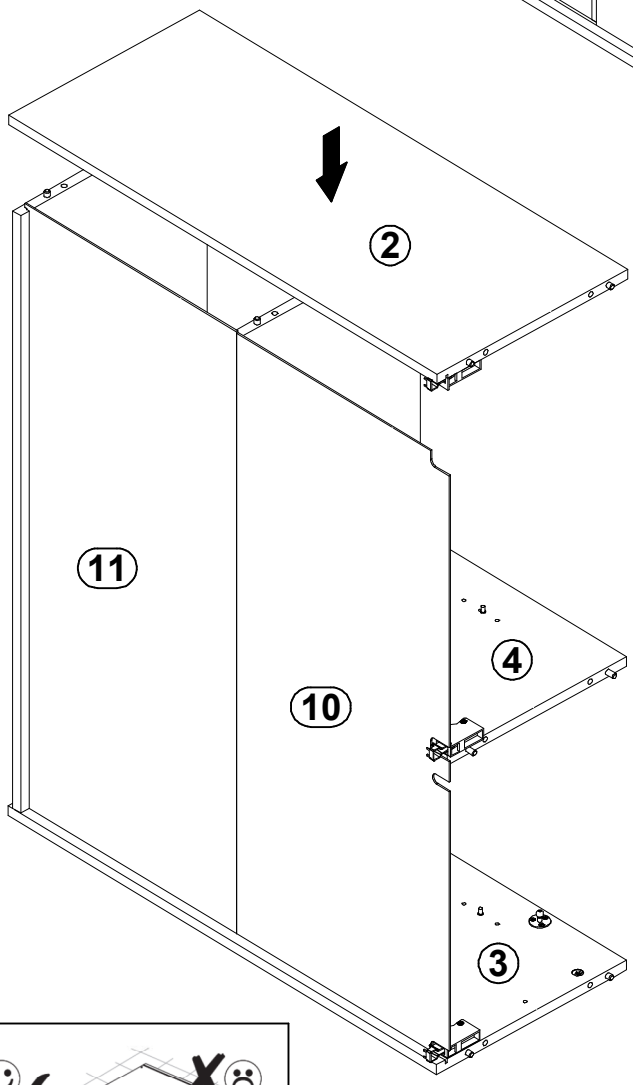

17

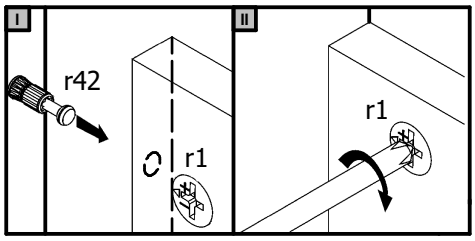

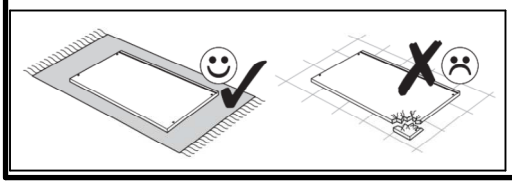

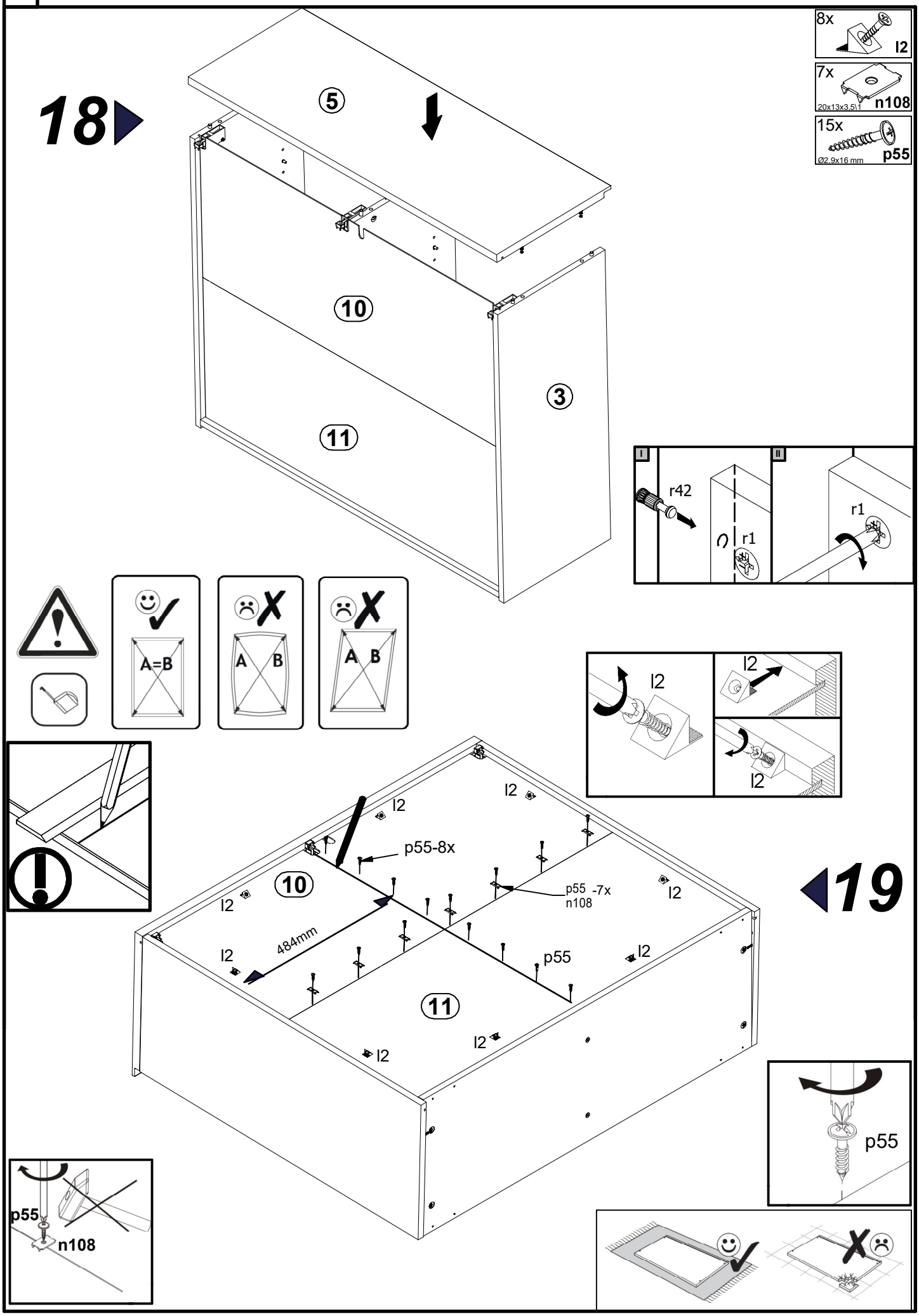
18
5
10
3
11
8x
l2
7x
20x13x3,5\1
n108
15x
Ø2,9x16 mm
p55
I
r42
r1
II
r1
A=B
A
B
A
B
l2
l2
l2
19
l2
l2
p55-8x
10
l2
484mm
l2
p55 -7x
n108
l2
p55
l2
11
l2
l2
p55
p55
n108

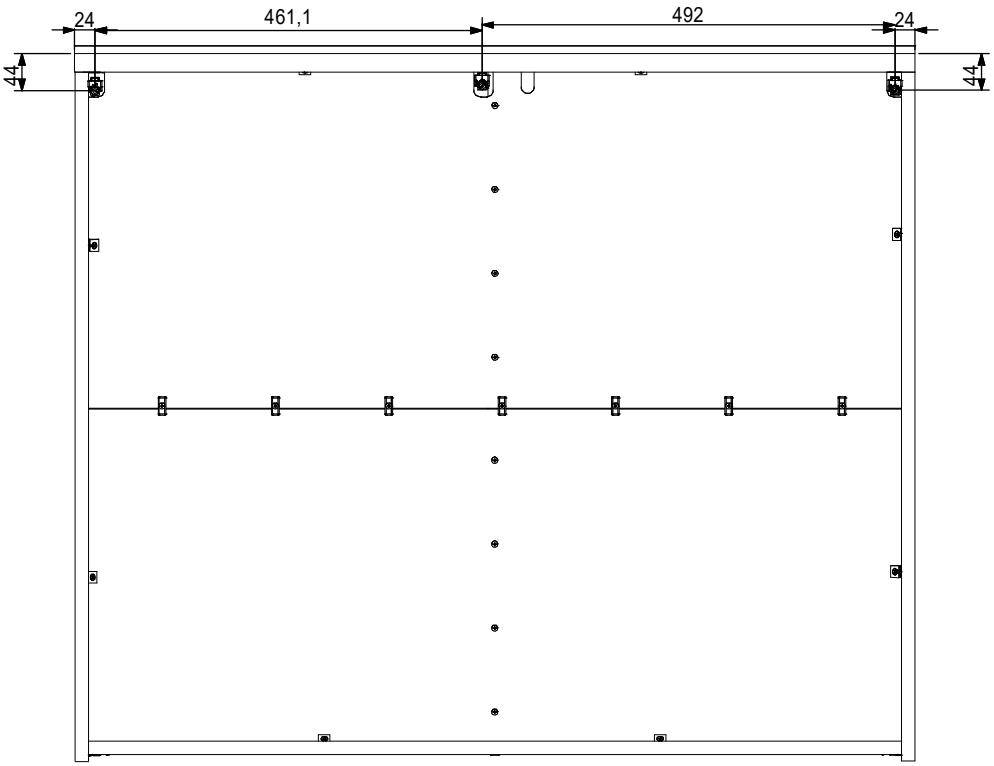
24
461,1
492
24
44
44

20

21

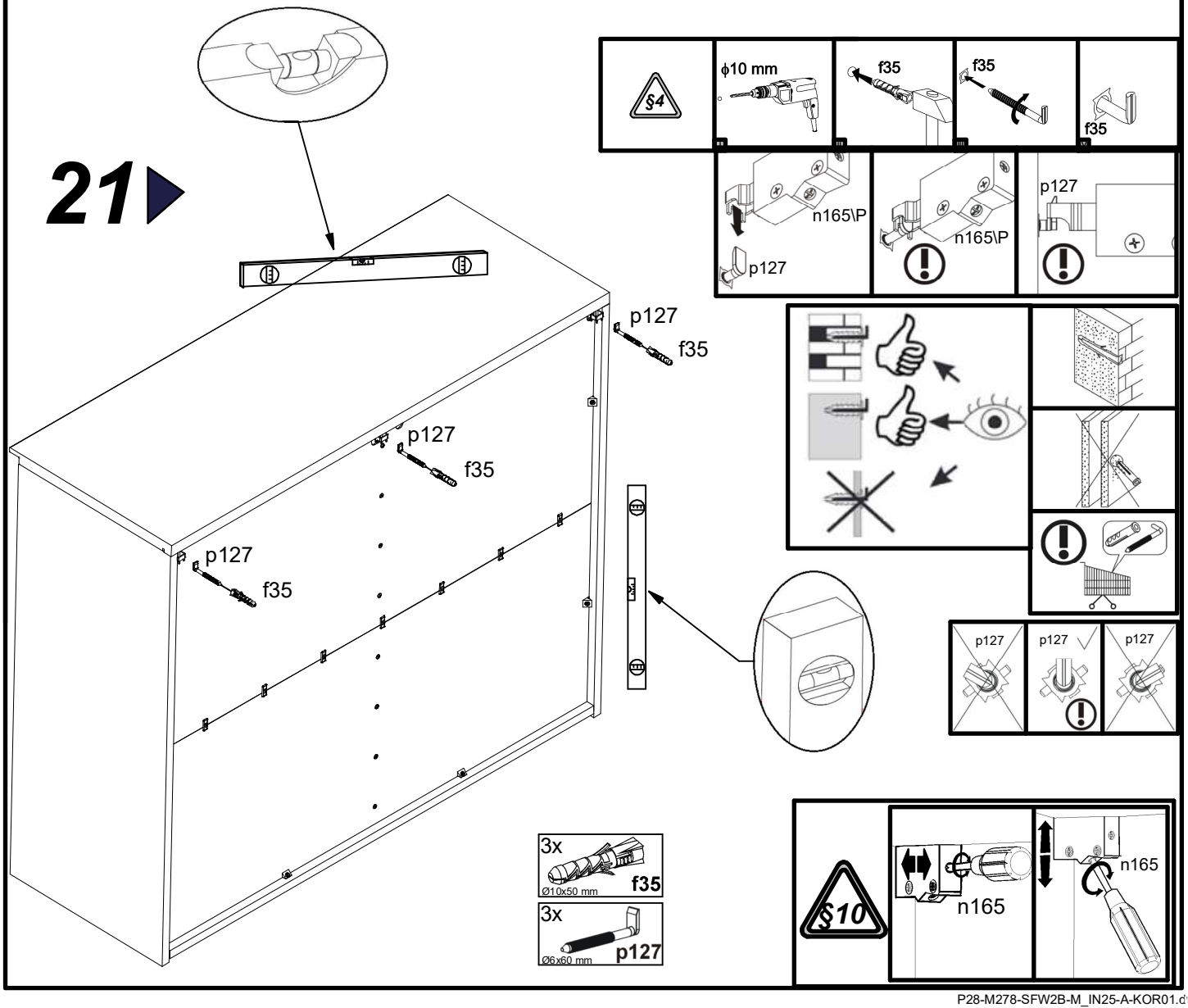
§4
ϕ10 mm
f35
f35
f35
n165\P
p127
n165\P
p127
p127
f35
p127
f35
p127
f35
p127
p127
p127
3x
Ø10x50 mm
f35
3x
Ø6x60 mm
p127
§10
n165
n165

16x Ø3,5x15 mm p51 | 4x m79\3 | 2x K9 Ø35 a173 | 2x K0; Ø35 a83

22

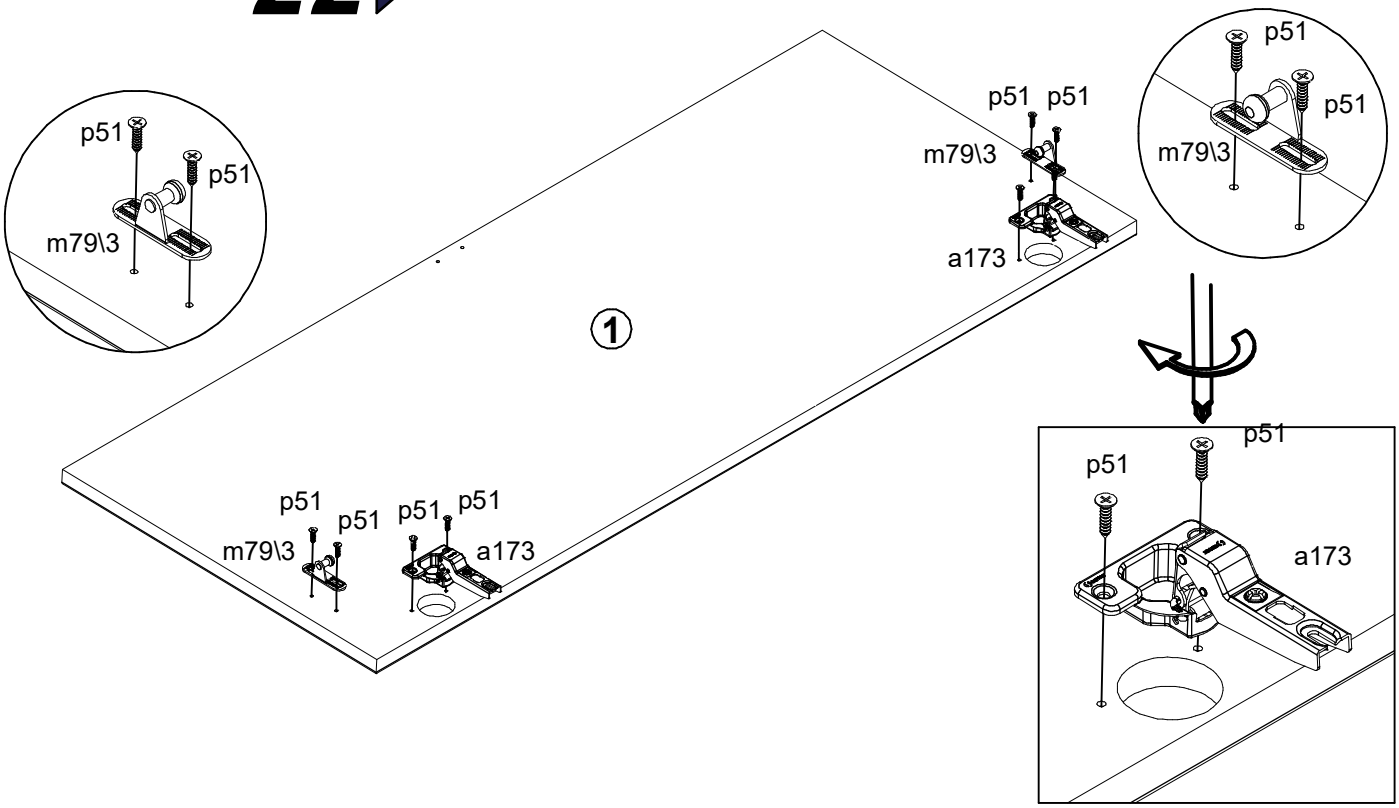

23

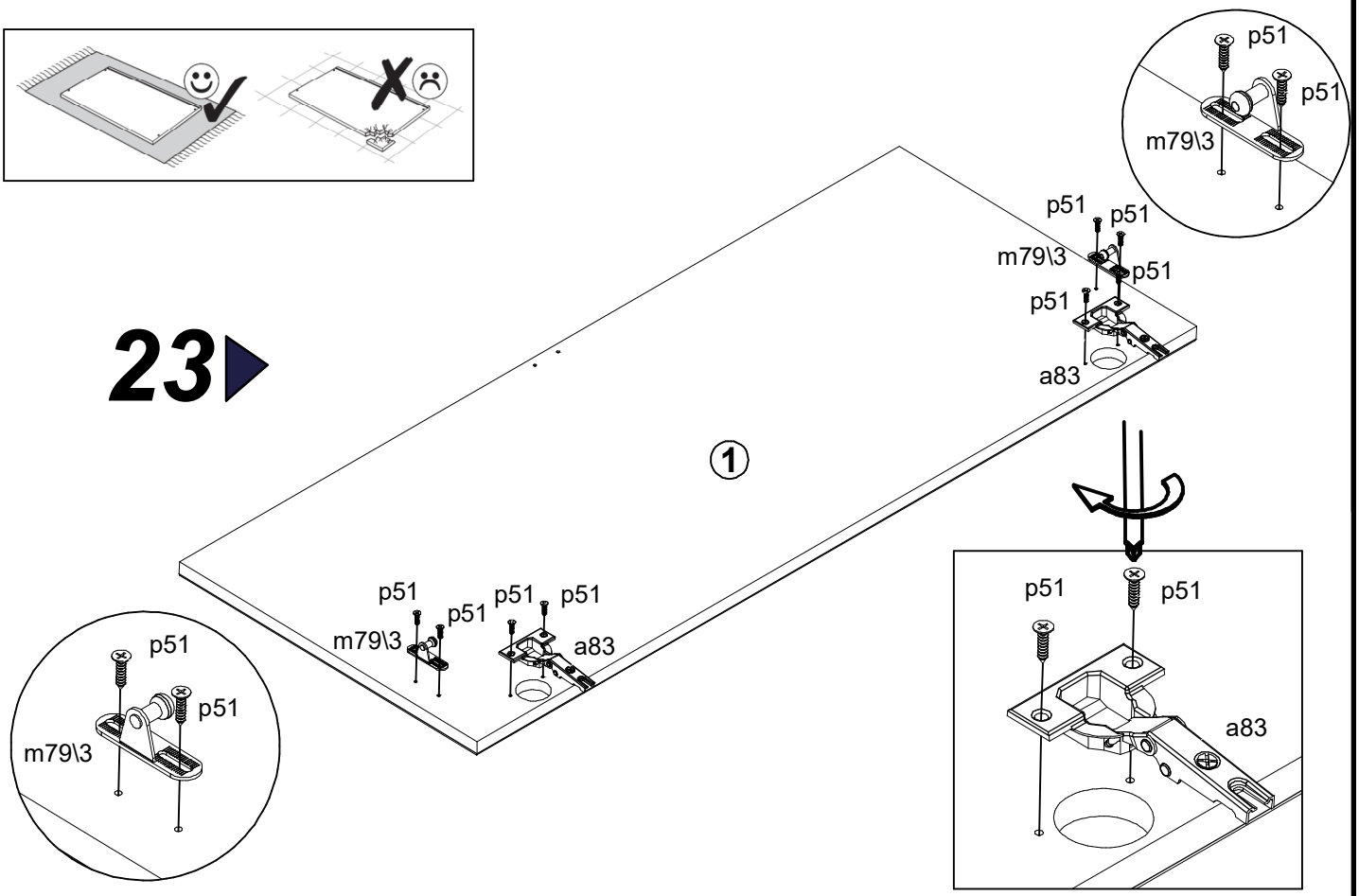

24

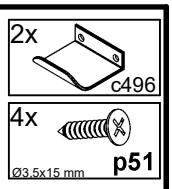
2x
c496
4x
Ø3,5x15 mm
p51

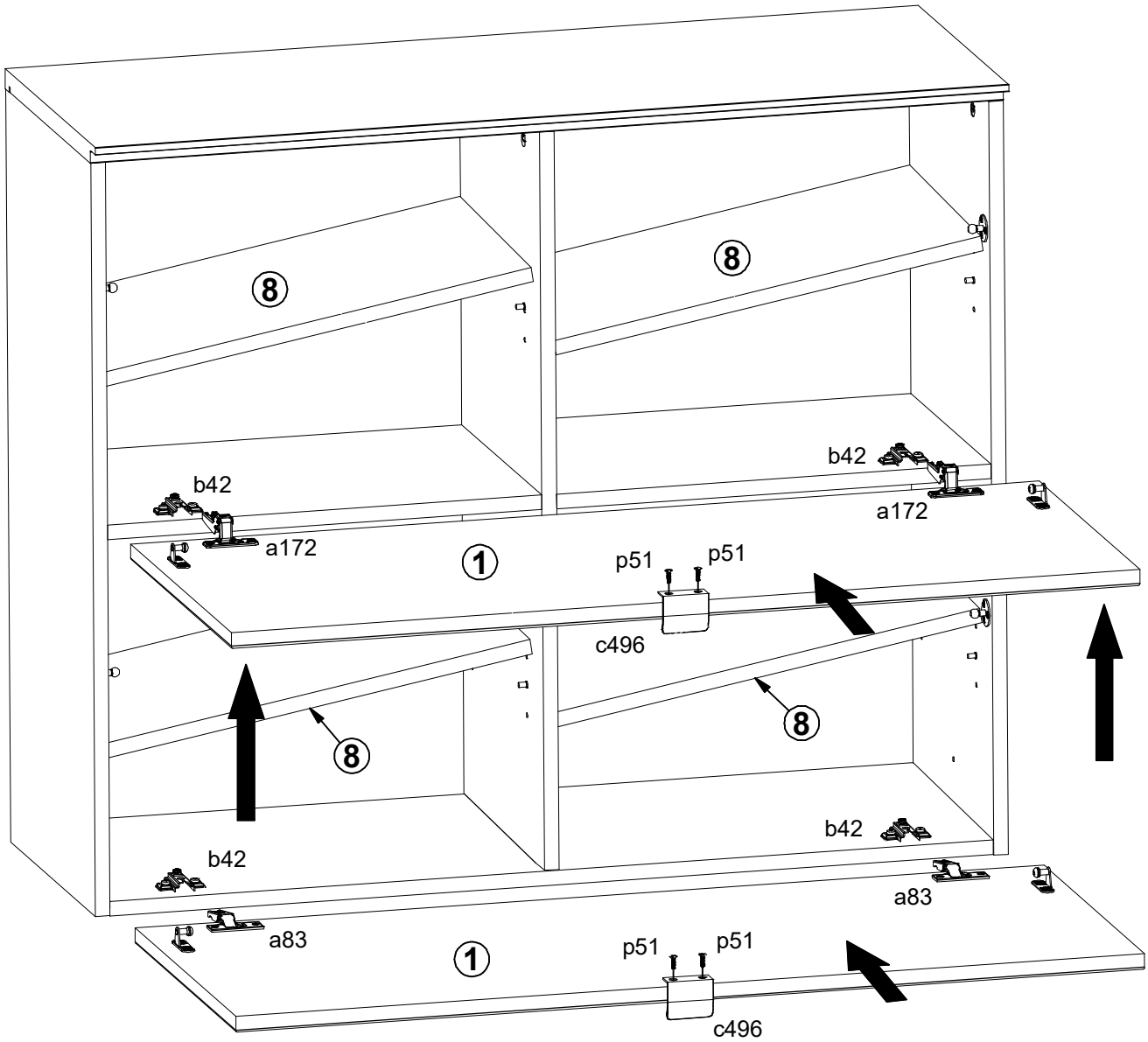
8
8
b42
a172
b42
a172
1
p51
p51
c496
8
8
b42
b42
a83
a83
1
p51
p51
c496

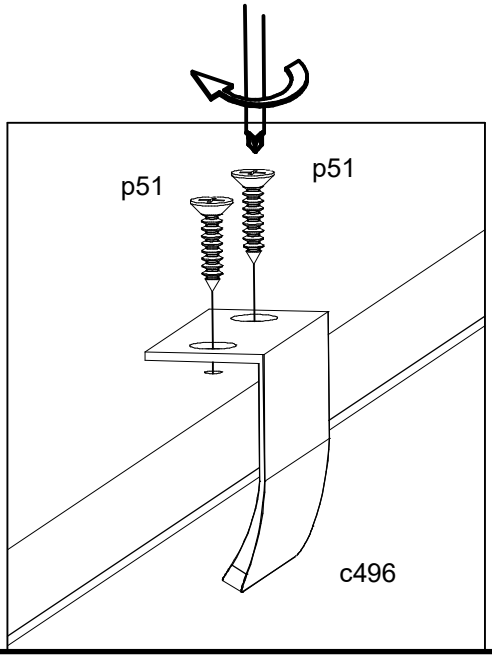
p51
p51
c496

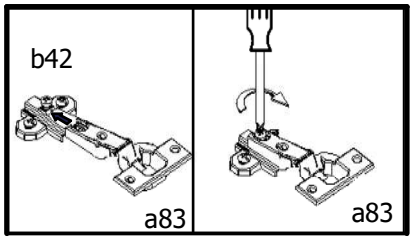
b42
a83
a83

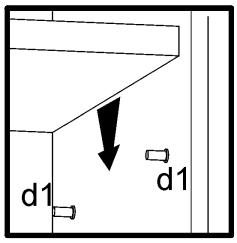
d1
d1

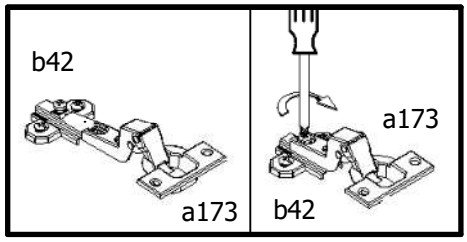
b42
a173
a173
b42

25

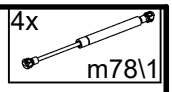
4x
m78\1

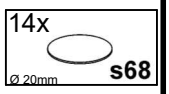
14x
Ø 20mm
s68

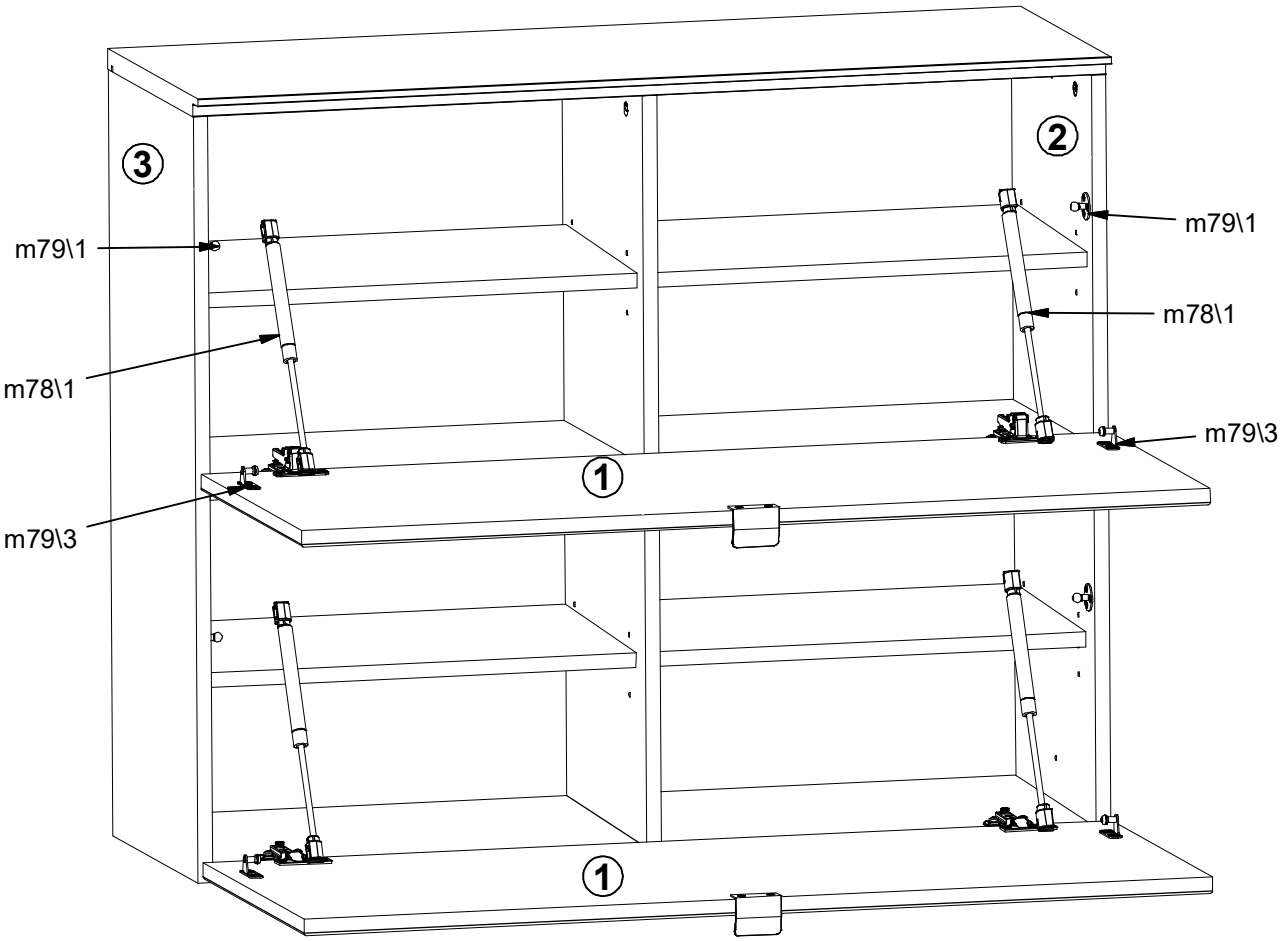
3
2
1
1
m79\1
m78\1
m79\3
m79\1
m78\1
m79\3

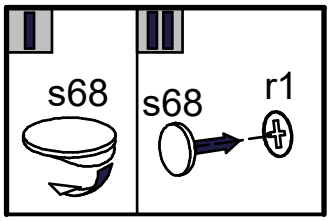
s68
s68
r1

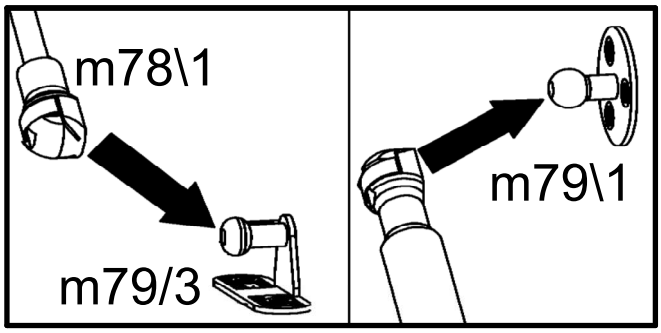
m78\1
m79/3
m79\1

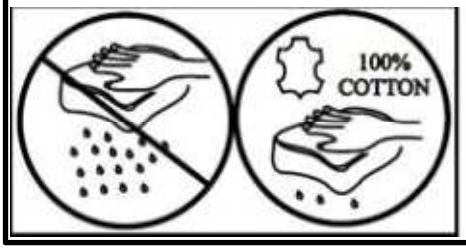
100%
COTTON

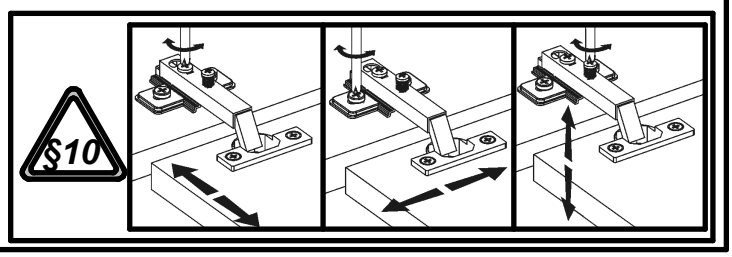
§10

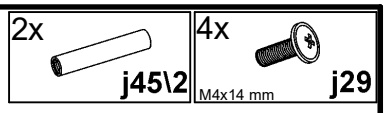

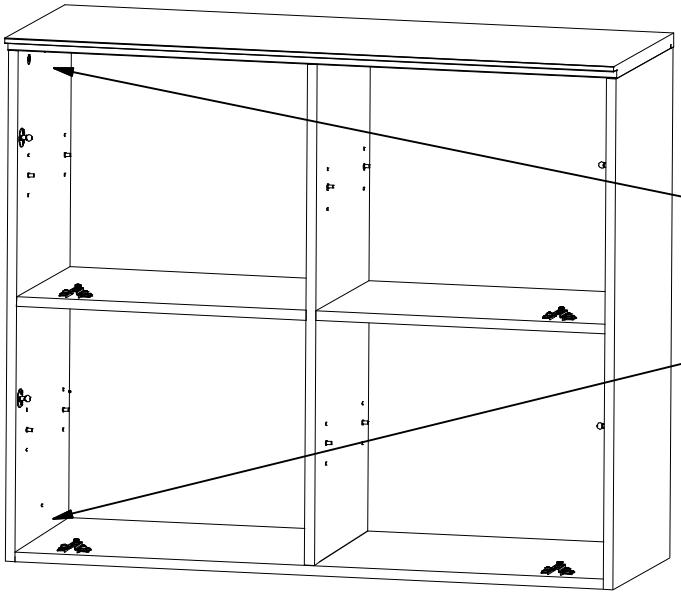

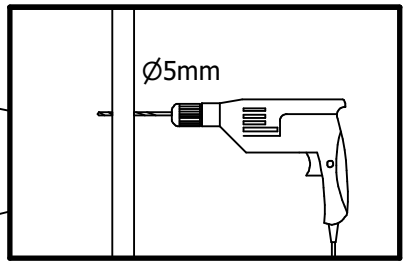

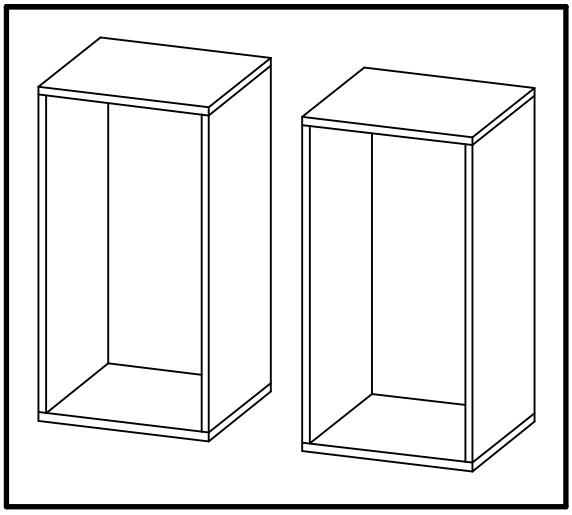
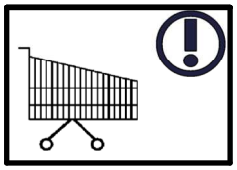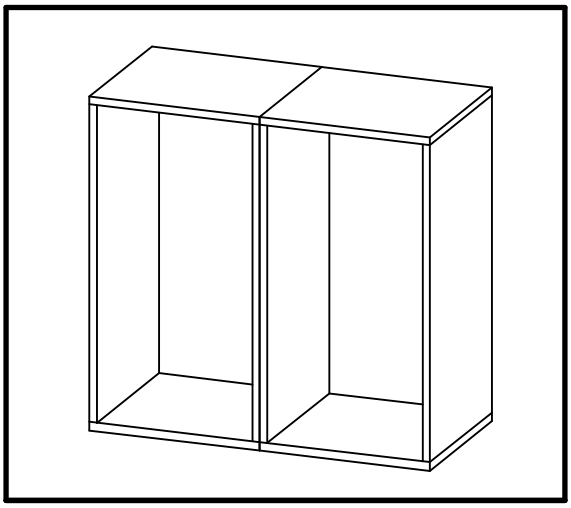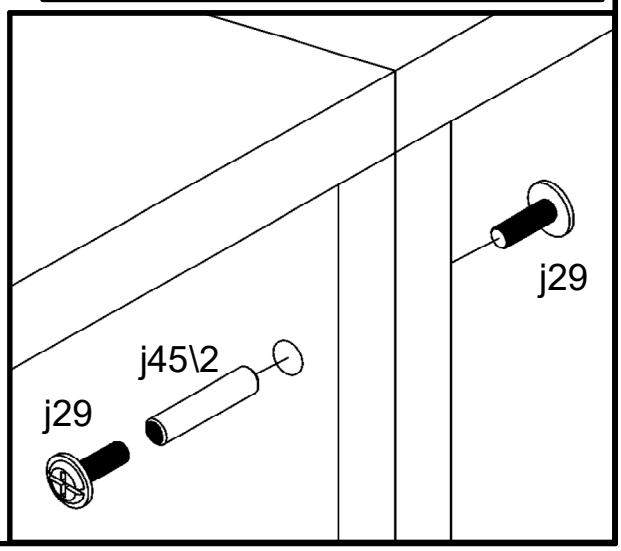
OPTION