Paul Neuhaus

Paul Neuhaus GmbH
Olakenweg 36 · D-59457 Werl
☎ +49(0)2922 9721 9290
Kundenservice@neuhaus-group.de
www.paul-neuhaus.de

Paul Neuhaus

835885 / 835942 - PURE-MIRA

DE GB FR BG CZ DK EL ES ET FI HR HU IT LT LV NL NO PL PT RO RU SK SL SR SV TR

DE Dieses Produkt enthält eine Lichtquelle der Energieefzienzklasse <E>.

GB This product contains a light source of energy efciency class <E>.

FR Ce produit comprend une source de lumière de classe d'efficience énergétique <E>.

BG Продуктът съдържа източник на светлина с клас на енергийна ефективност <E>.

CZ Tento vyrobek obsahuje světelny zdroj třídy energetické účinnosti <E>.

DK Dette produkt indeholder en lyskilde af energiefektklasse <E>.

EL Αυτό το προϊόν περιέχει πηγή φωτός της τάξης ενεργειακής απόδοσης <E>.

ES Este producto contiene una fuente de luz de la clase de eficiencia energética <E>.

ET See toode sisaldab valgusallikat energiatõhususklassiga <E>.

FI Tämä tuote sisältää energiatehokkuusluokan <E> valonlähteen.

HR Ovaj proizvod sadrži izvor svjetlosti energetskog razreda <E>.

HU Ez a termék <E> energiahatákonysági osztályba tartozó fényforrást tartalmaz.

IT Questo prodotto contiene una sorgente luminosa della classe di efficienza energetica <E>.

LT Šis produktas yra su šviesos šaltiniu, kurio energinio efektyvumo klasė yra <E>.

LV Šis izstrādājums satur gaismas avotu, kas atbilst energoefektivitātes klasei <E>.

NL Dit product bevat een lichtbron van energie-efciëntieklasse <E>.

NO Dette produktet inneholder en lyskilde i energiefektivitetsklasse <E>.

PL Produkt ten zawiera źródło światła o klasie efektywności energetycznej <E>.

PT Este produto contém uma fonte de luz da classe de efciência energética <E>.

RO Acest produs conține o sursă de lumină din clasa de efcienţă energetică <E>.

RU Данное изделие содержит источник света класса энергоэффективности <E>.

SK Tento vyrobok obsahuje zdroj svetla triedy energetickej efektivity <E>.

SL Ta izdelek vsebuje svetlobni vir razreda energijske učinkovitosti <E>.

SR Ovaj proizvod sadrži izvor svetlosti energetske klase <E>.

SV Denna produkt innehåller en ljuskälla i energiefektivitetsklass <E>.

TR Bu ürün, enerji verimliliği sınıfına sahip bir ışık kaynağı içerir <E>.

LED	6,1 W 850 lm
	7,5 W 550 lm
t	20.000 h
Tк	2.700 - 5.000 K
	15.000 x
	< 0,5 s
	2,4 GHz 4,7 dBm

Inkl.

835885 / 835942	
	230V / 50Hz~
LED	1x LED-Board 21V DC / 6,1W

1x 2x 2x 2x 1,5V AAA

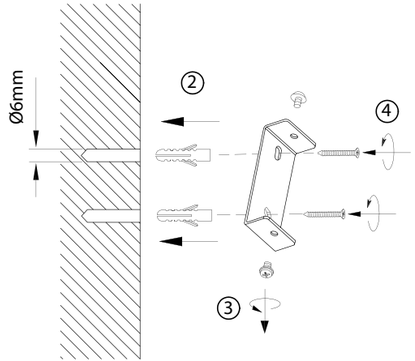

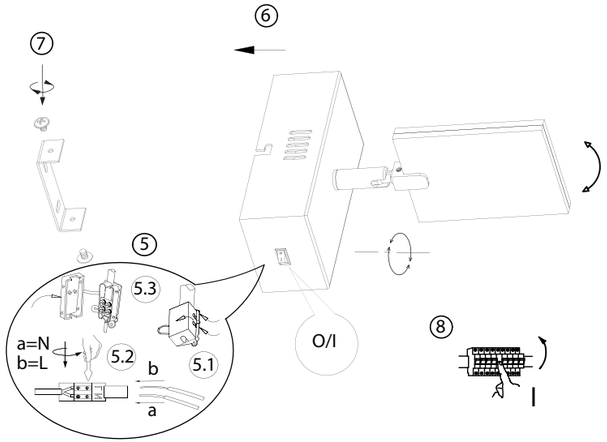
7
6
5
5.3
a=N
b=L
5.2
b
5.1
a
O/I
8
I